KATALOG TECHNICZNY SYSTEMÓW:

AV- eco
AV-100
AV-120

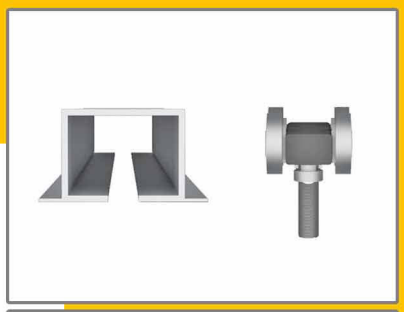

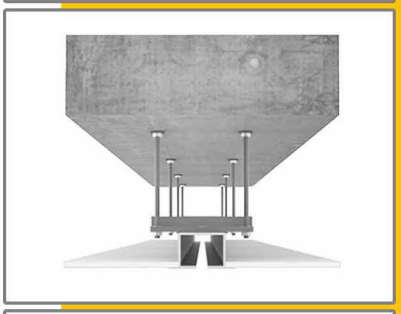

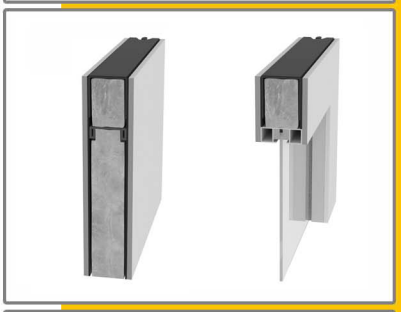

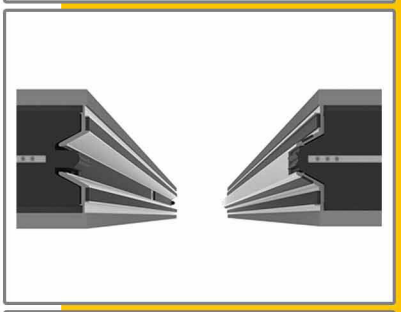

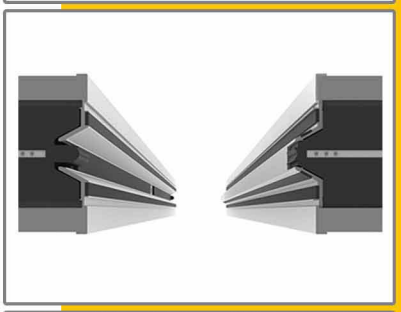

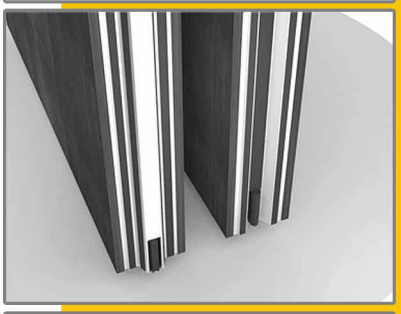

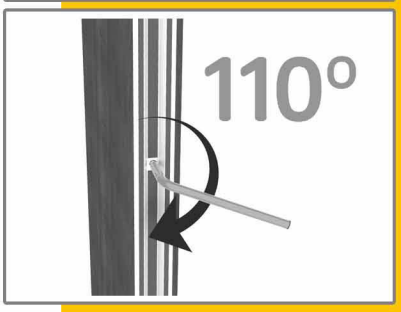

Aveco®
ściany mobilne

2019/2020-A

Strona:

Specyfikacja techniczna
AV-100, AV-eco, AV-120 3

Systemy jezdne
Tory jezdne i wózki 4

Metody instalacji torów
Kotwienie bezpośrednie 5
Kotwienie za pomocą prętów dystansujących 6-8
Montaż za pomocą podkonstrukcji 9-11
Przegroda akustyczna 12-13

Moduły
Łączenie modułów, przekroje 14-15
Moduł standardowy 16
Moduł teleskopowy 17
Moduł przeszklony 18
Moduł drzwiowy 19
Listwy bazowe 20

Metody parkowania
Rysunki parkownic 21-25

Obsługa
Instrukcja obsługi ścian mobilnych 25-27
Ogólne warunki gwarancjne 28-31

Specyfikacja techniczna

system	AV-eco	AV-100	AV-100/G
charakterystyka	ekonomiczny, lekki	standardowy, lekki	przeszklony, lekki
szerokość modułu	od 650mm do 1350mm		
wysokość modułu	od 2000mm do 4500mm		
grubość modułu	100mm		
dostępne typy modułów	stnd, tl.	stnd, tl, dr1	gl. (stnd), tl (nieprzeszklony)
moduł drzwiowy	-	skrzydło 90cm licujące się z linią ściany	-
wykończenie	efekt 'litej ściany' - brak widocznych pionowych listew aluminiowych zachodzących na krawędzie modułów odstępy pomiędzy modułami 4mm ±1.5mm		
okładziny zewnętrzne	płyta MDF, wiórowa	płyta MDF, wiórowa, płyty perforowane, inne płyty	
kolorystyka okładzin zewnętrznych	okleina drewnopodobna, jednobarwna, płyta 'do malowania'	okleina drewnopodobna, jednobarwna, płyta 'do malowania', płyta lakierowana (wg wzornika RAL), okleina tapetowa, inne	
obsługa	manualna, ryglowanie modułów za pomocą obrócenia klucza systemowego o 110°		
izolacyjność akustyczna	36dB, 39dB	36dB, 39dB, 43dB, 49dB	30dB
ognioodporność	odporność ogniowa klasy D	odporność ogniowa klasy D, B2, inne klasy	
kompatybilność systemów	możliwość łączenia systemów wszystkich typów w jednej realizacji		
tory jezdne aluminiowe	surowe aluminium, RAL 9016 (biały)	RAL 9016 (biały), na zamówienie - inne kolory	
wózki jezdne	WD-1, WD-2, WJ-1	WD-2, WJ-1	
masa własna *	36dB - 22kg/m^2 39dB - 27kg/m^2	36dB - 22kg/m^2 39dB - 27kg/m^2 43dB - 31kg/m^2 49dB - 35kg/m^2	30dB - 45kg/m^2

system	AV-120	AV-120/G	AV-120B
charakterystyka	standardowy, ciężki	przeszklony, ciężki	standardowy, ciężki, masywny
szerokość modułu	od 650mm do 1350mm		
wysokość modułu	od 2000mm do 4500mm		
grubość modułu	116mm		
dostępne typy modułów	stnd, tl	gl. (stnd), tl (nieprzeszklony)	stnd, tl
moduł drzwiowy	-		
wykończenie	efekt 'litej ściany' - brak widocznych pionowych listew aluminiowych zachodzących na krawędzie modułów. Odstępy pomiędzy modułami 4mm ±1.5mm		widoczne listwy krawędziowe 9mm odstępy pomiędzy modułami 4mm ±1.5mm
okładziny zewnętrzne	płyta MDF, wiórowa, płyty perforowane, inne płyty		
kolorystyka okładzin zewnętrznych	okleina drewnopodobna, jednobarwna, płyta 'do malowania', płyta lakierowana (wg wzornika RAL), okleina tapetowa, inne		
obsługa	manualna, ryglowanie modułów za pomocą obrócenia klucza systemowego o 110°		
izolacyjność akustyczna	38dB, 41dB, 45dB, 51dB	30dB	38dB, 41dB, 45dB, 51dB
ognioodporność	odporność ogniowa klasy D, B2, inne klasy		
kompatybilność systemów	możliwość łączenia systemów wszystkich typów w jednej realizacji		
tory jezdne aluminiowe	RAL 9016 (biały), na zamówienie - inne kolory		
wózki jezdne	WD-2, WJ-1		
masa własna *	38dB - 30kg/m^2 41dB - 35kg/m^2 45dB - 40kg/m^2 51dB - 48kg/m^2	30dB - 46kg/m^2	38dB - 30kg/m^2 41dB - 35kg/m^2 45dB - 40kg/m^2 51dB - 48kg/m^2

* - wartość przybliżona, zależna od proporcji ściany mobilnej.

Systemy jezdne

Tor systemu jednopunktowego

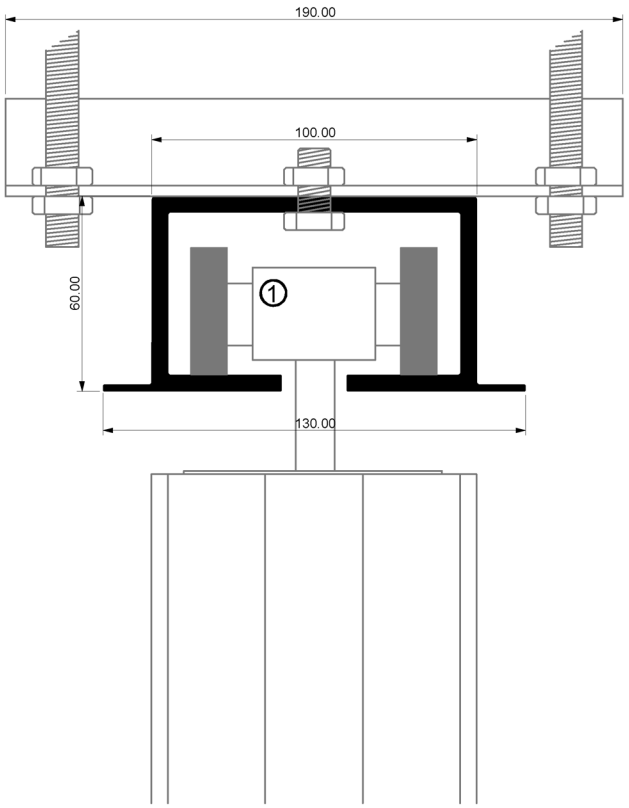

Tor systemu dwupunkt

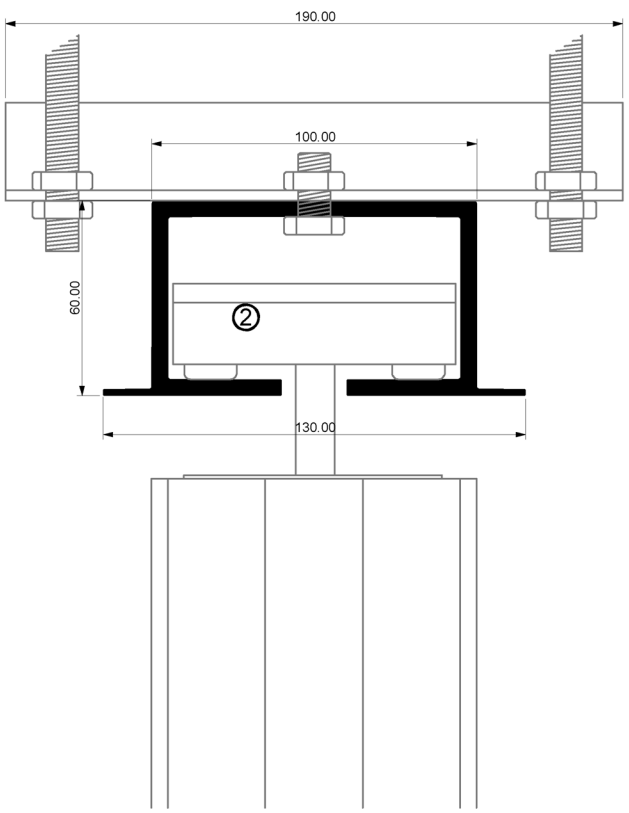

1 - Wózek WJ-1
2 - Wózek WD-2

Kotwienie bezpośrednie
TYP A1

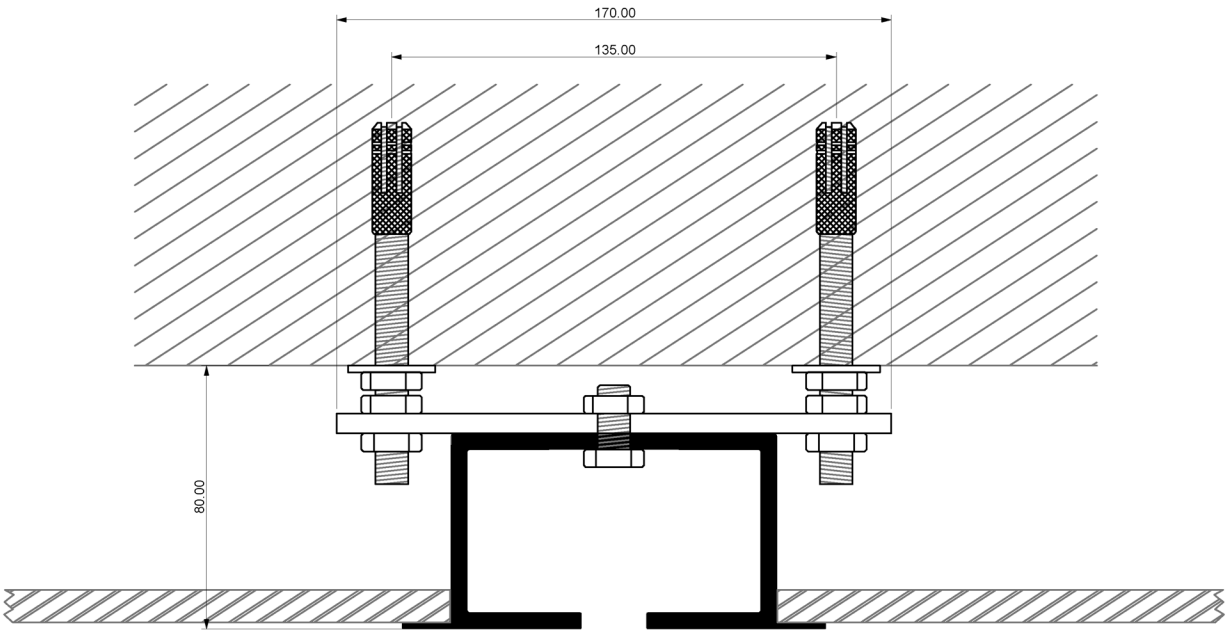

Kotwienie za pomocą prętów dystansujących
TYP A2

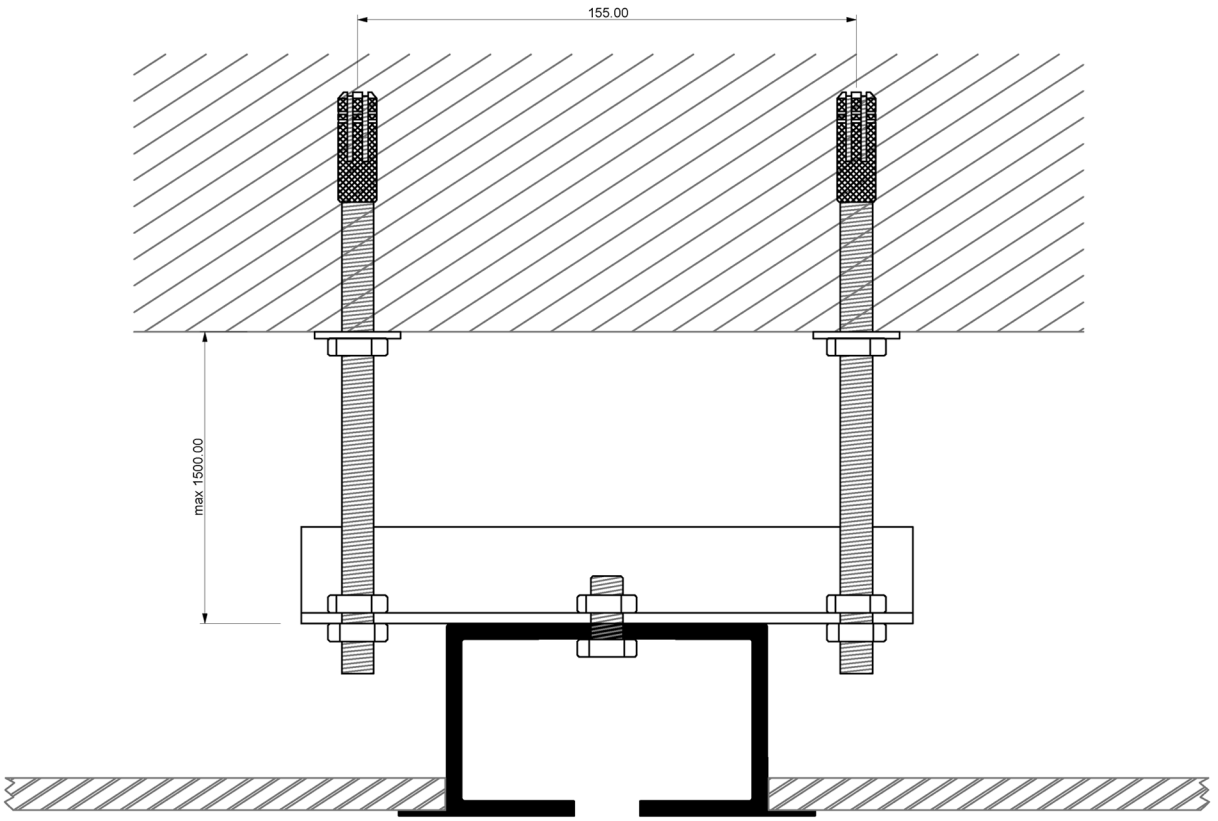

Kotwienie za pomocą prętów dystansujących - wariant z podniesionymi półkami podporowymi
TYP A2 b

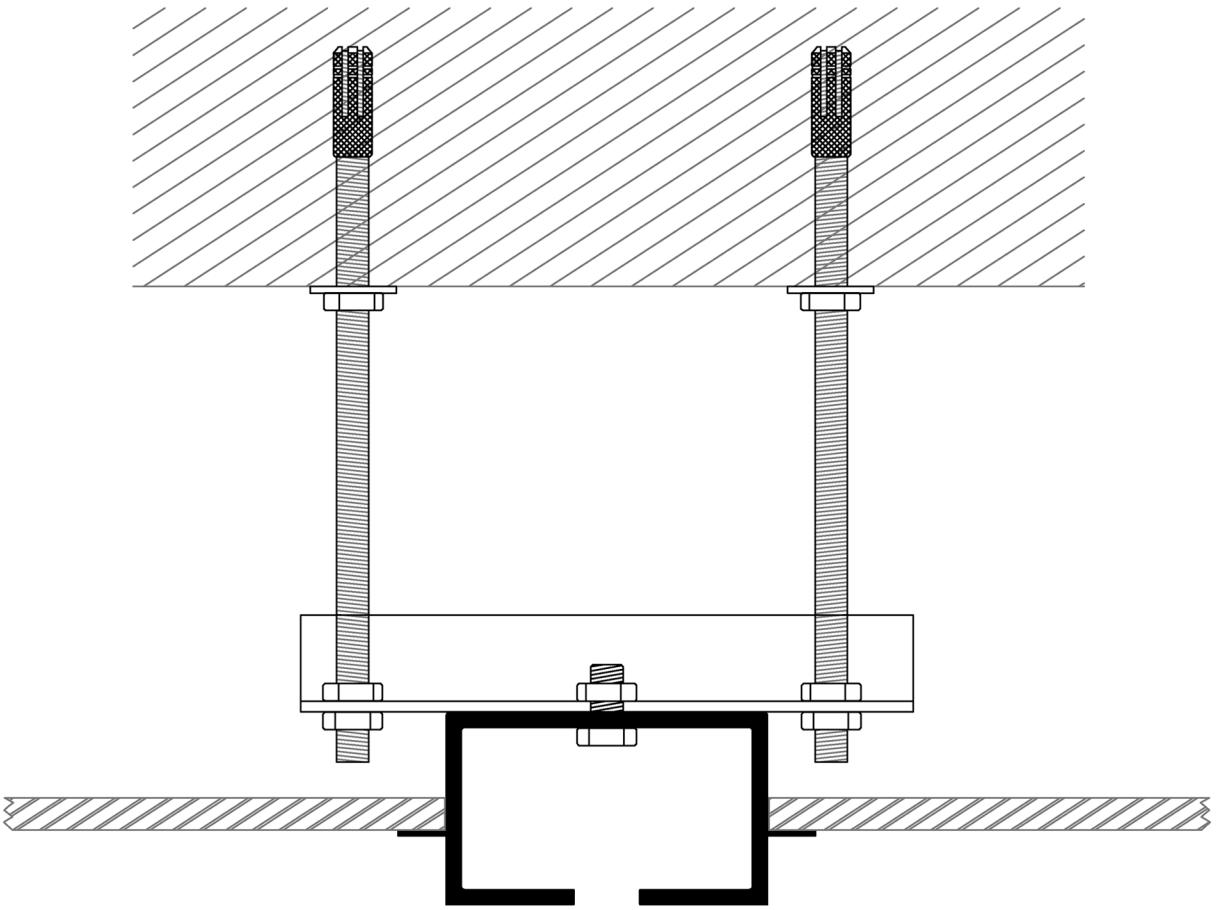

Kotwienie za pomocą prętów dystansujących - wariant z asymetrycznymi półkami podporowymi
TYP A2 c

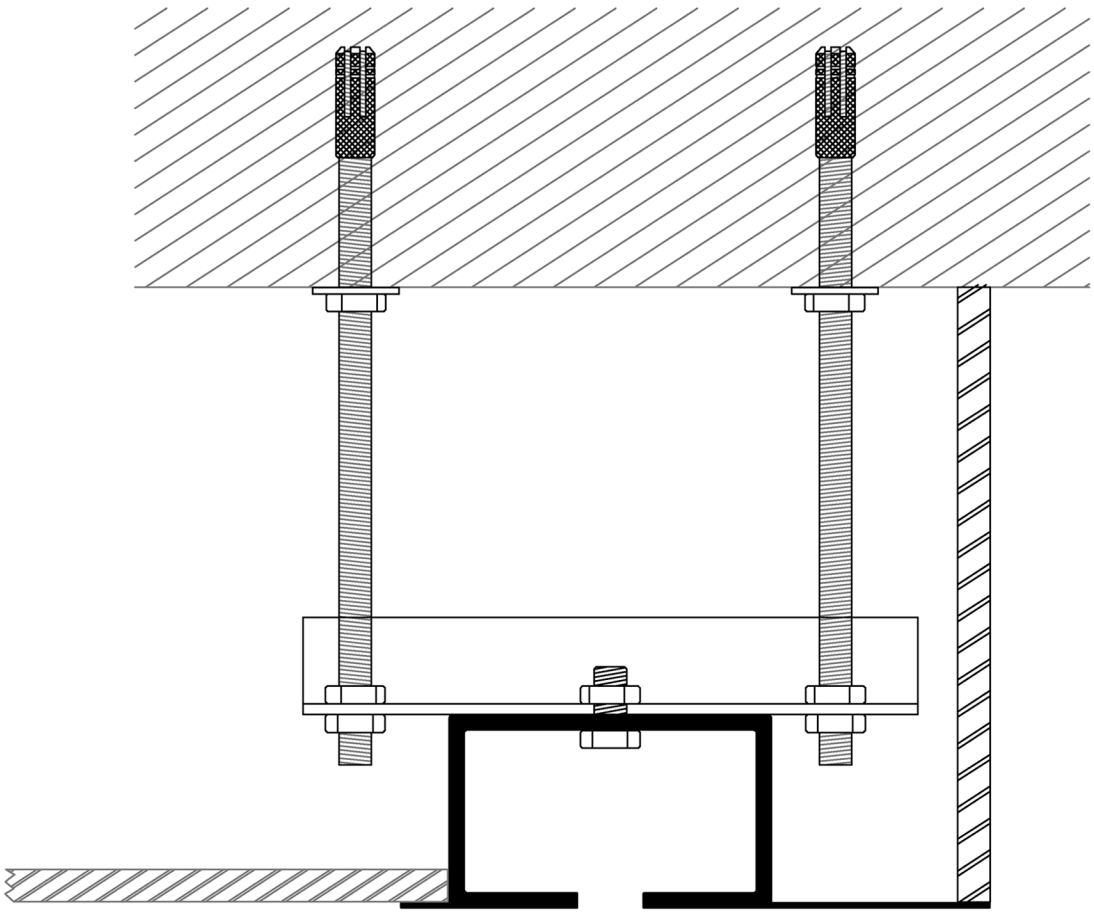

Montaż za pomocą podkonstrukcji
TYP A3

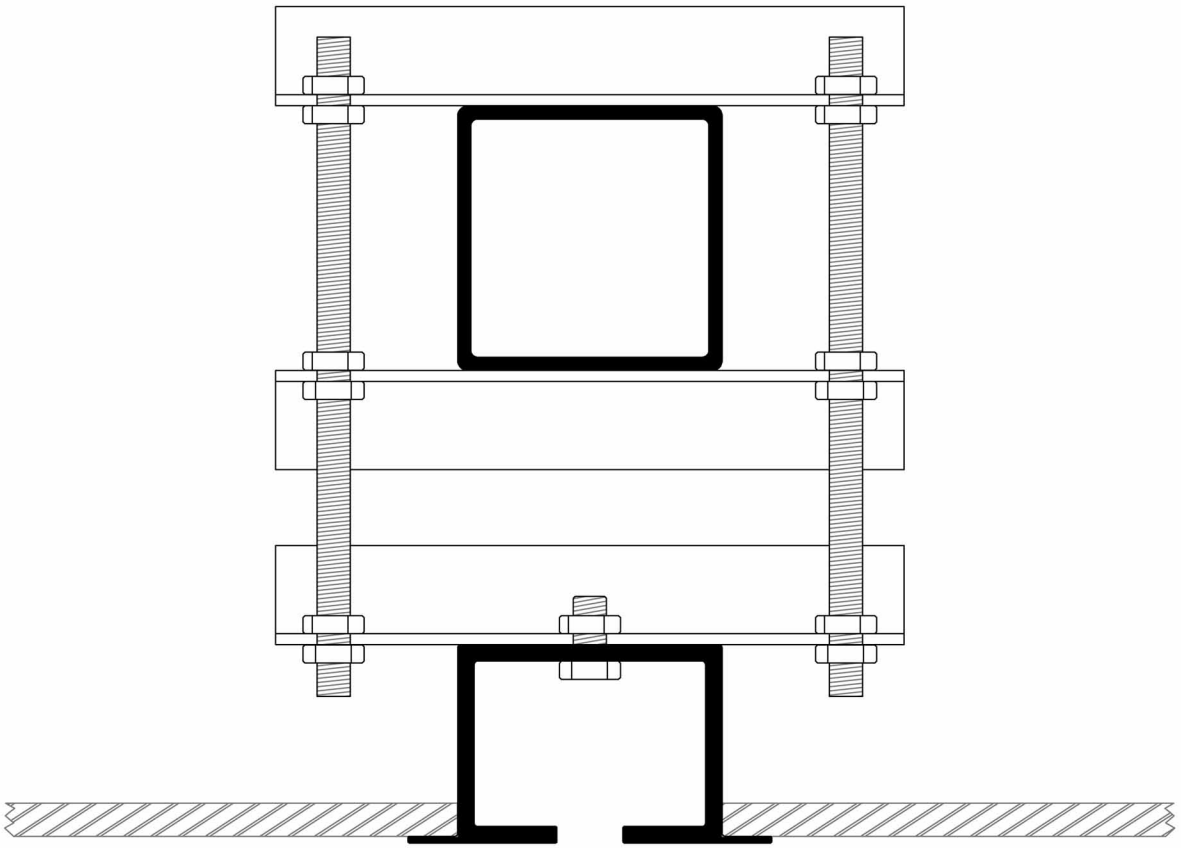

TYP A4

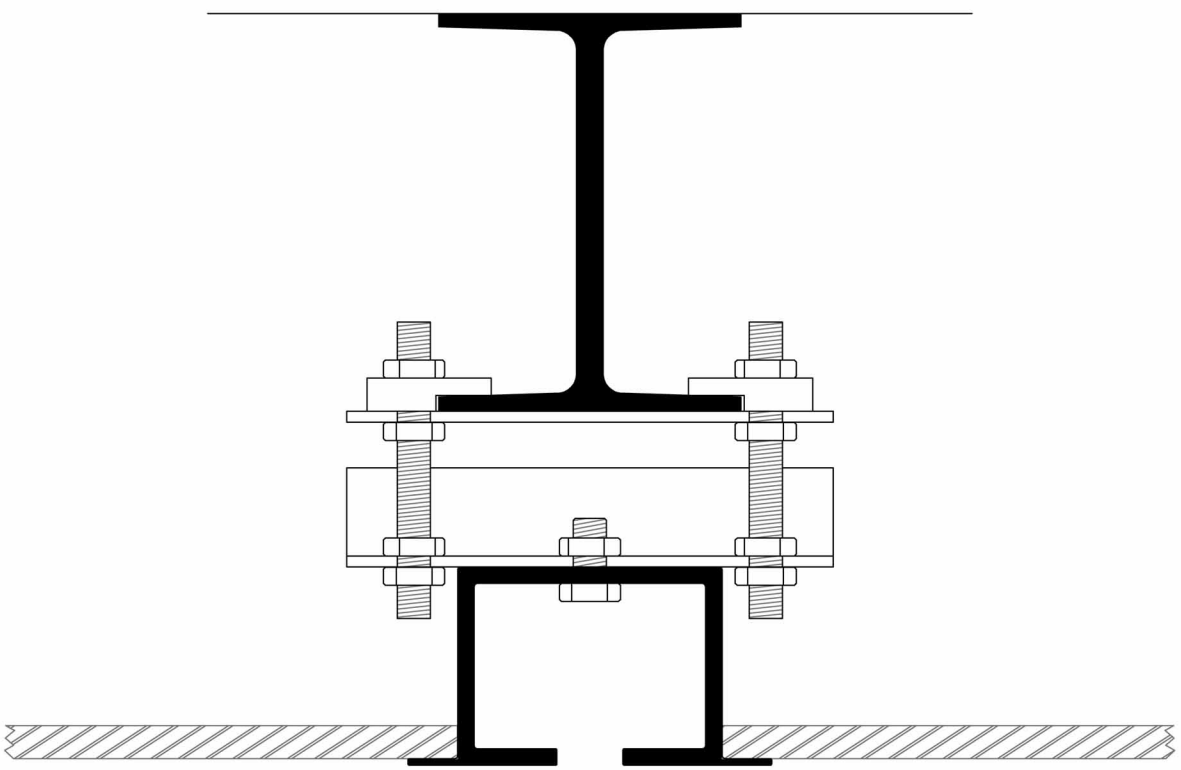

Montaż za pomocą podkonstrukcji
TYP A5

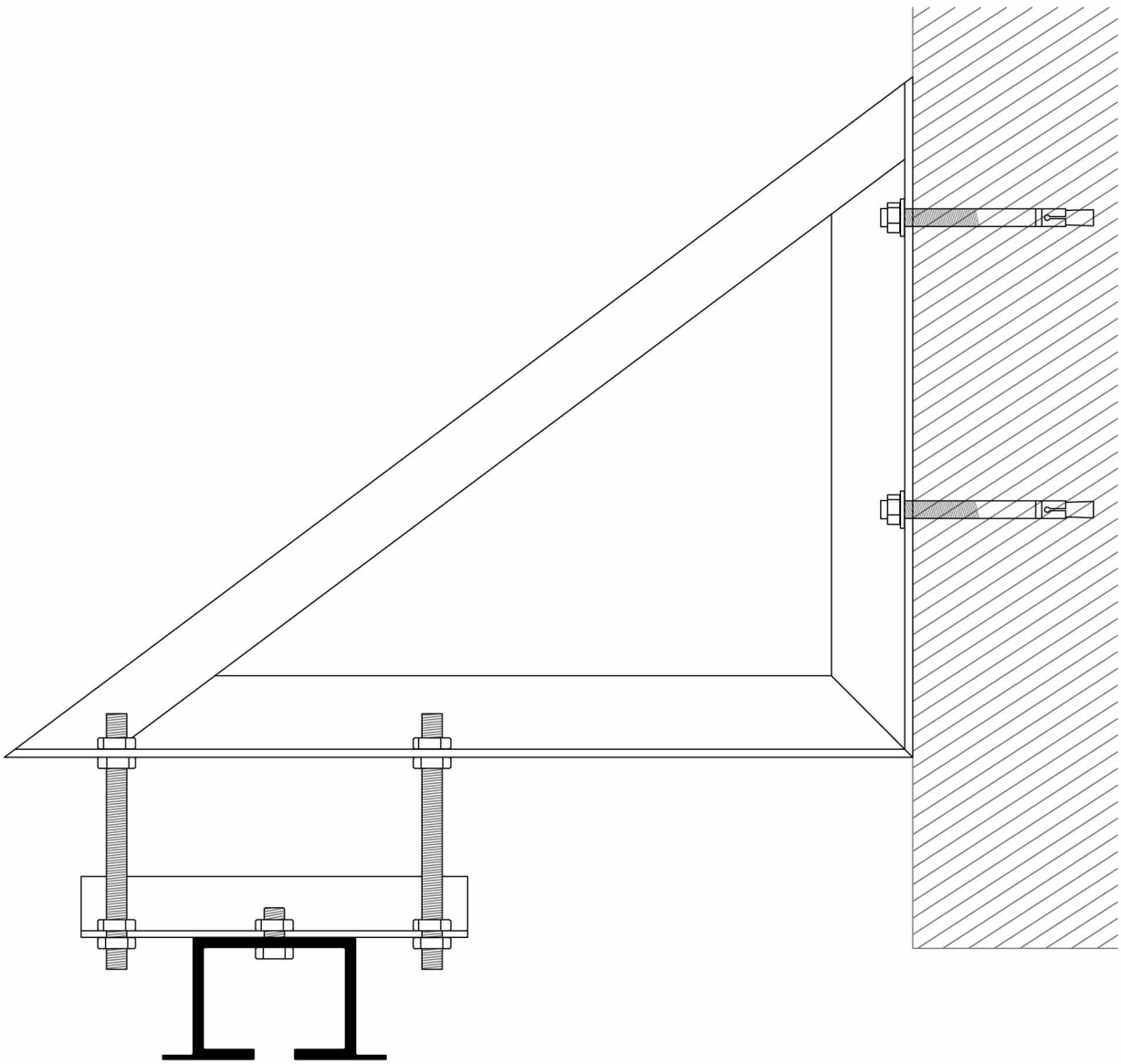

Montaż do belki drewnianej

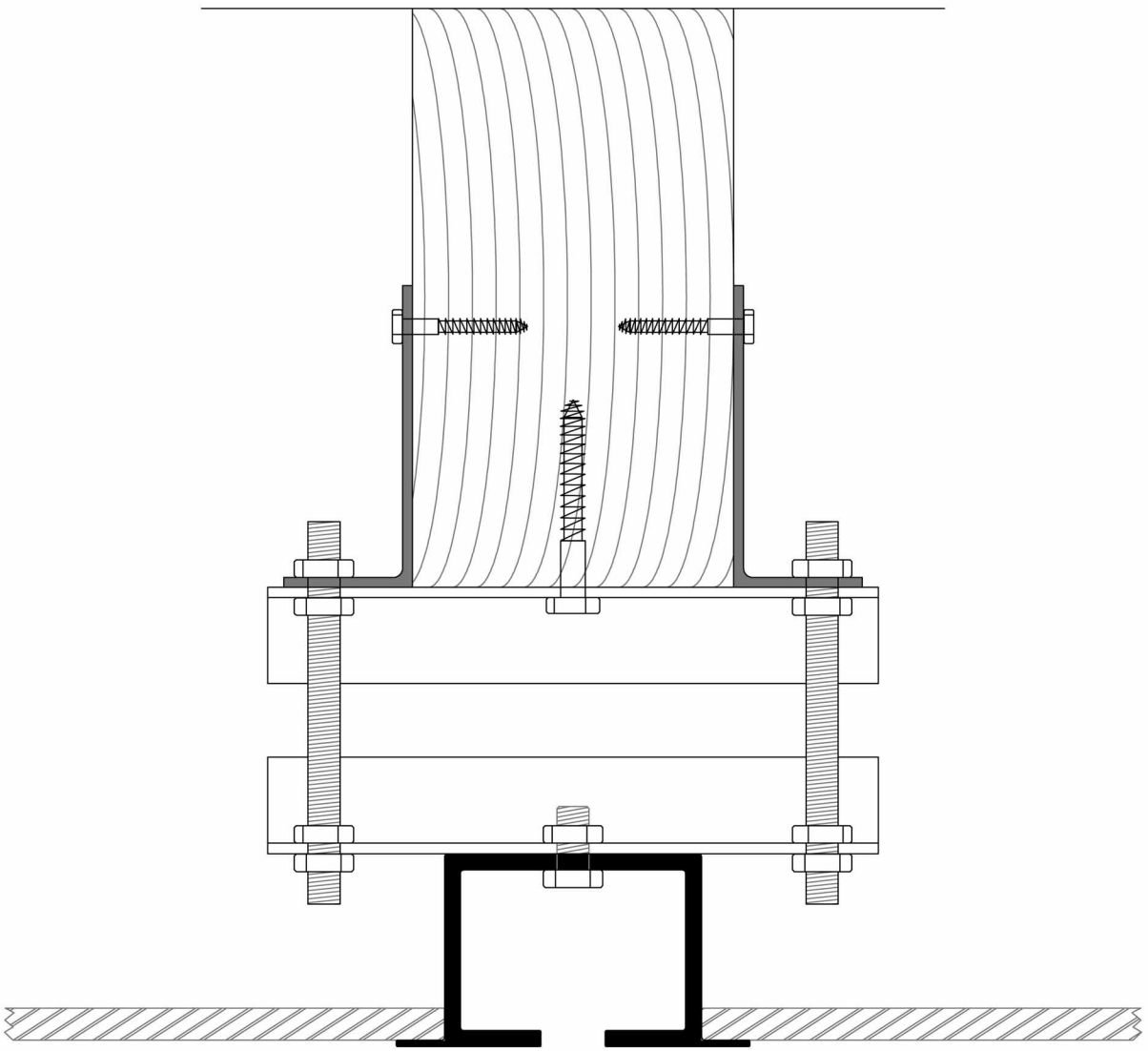

Przegroda akustyczna nad torem
TYP A

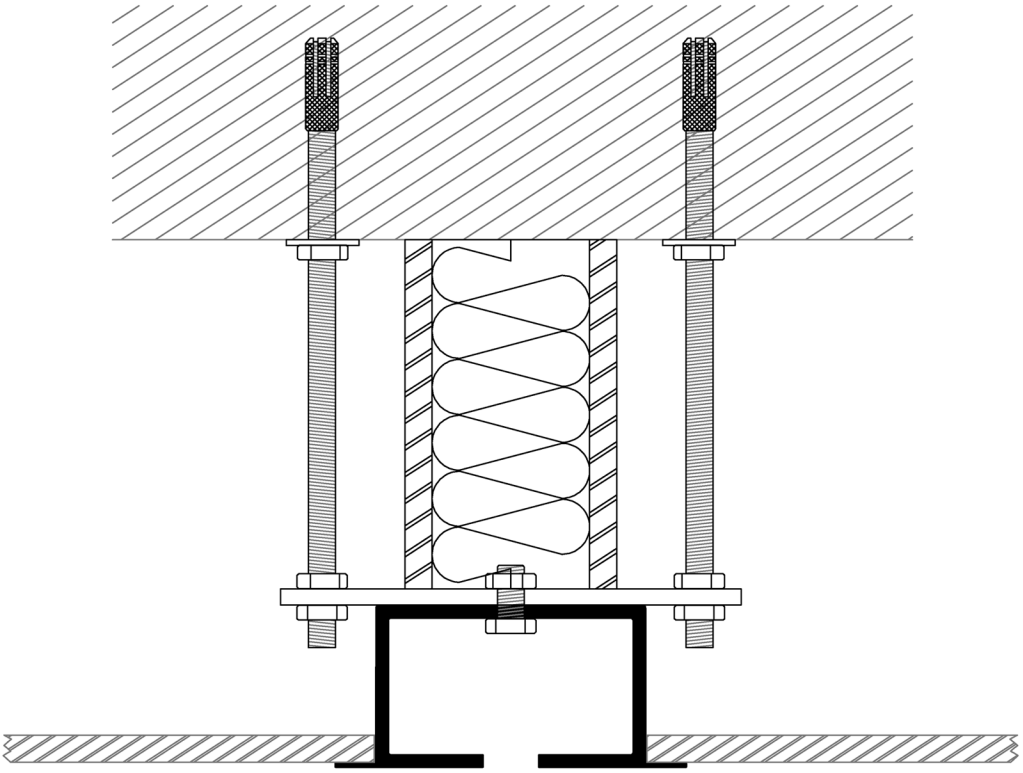

TYP B

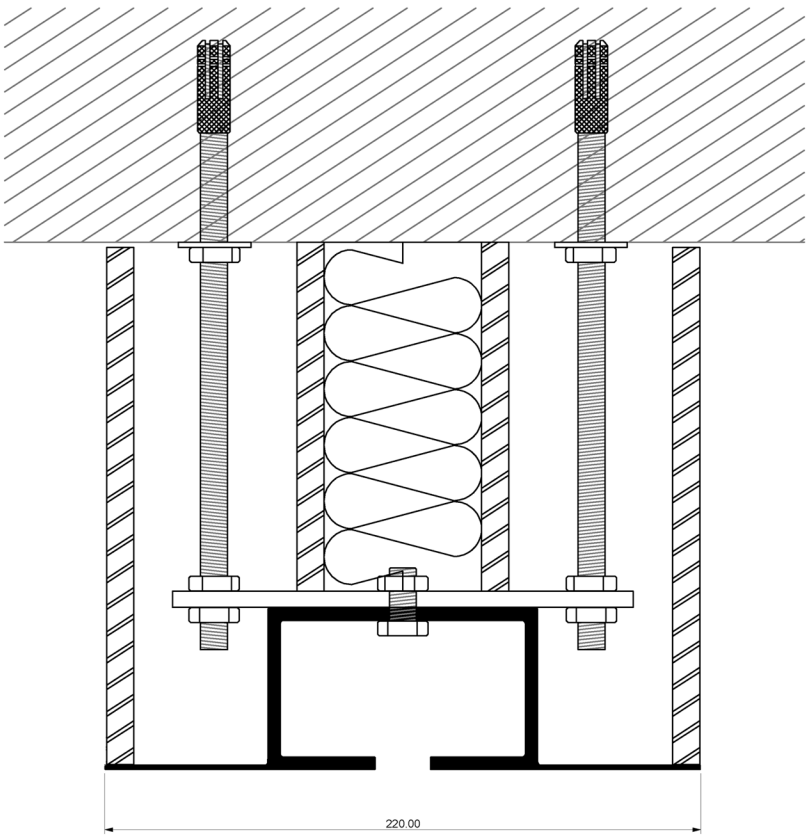

Przegroda akustyczna nad torem
TYP C

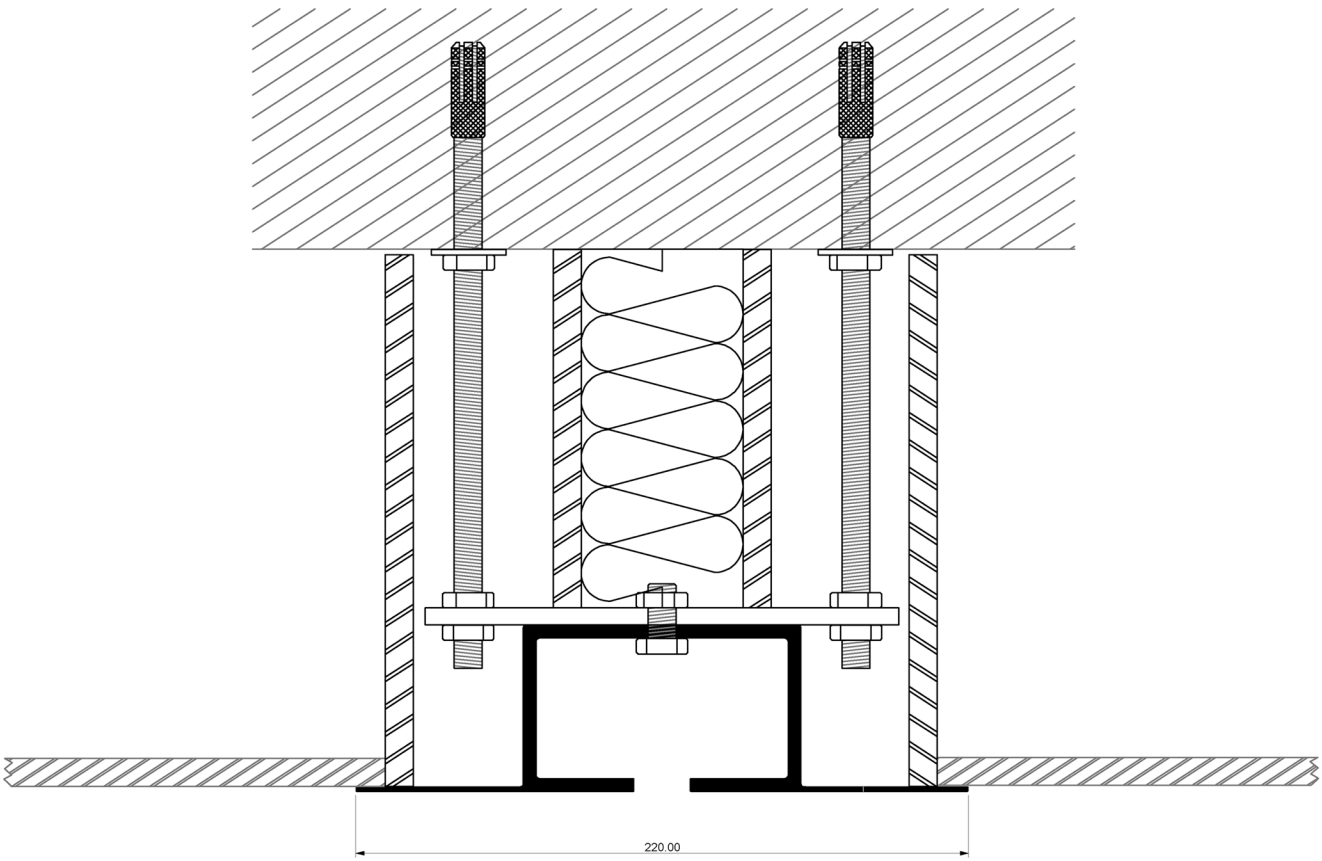

Łączenie modułów
TYP AV-100/eco

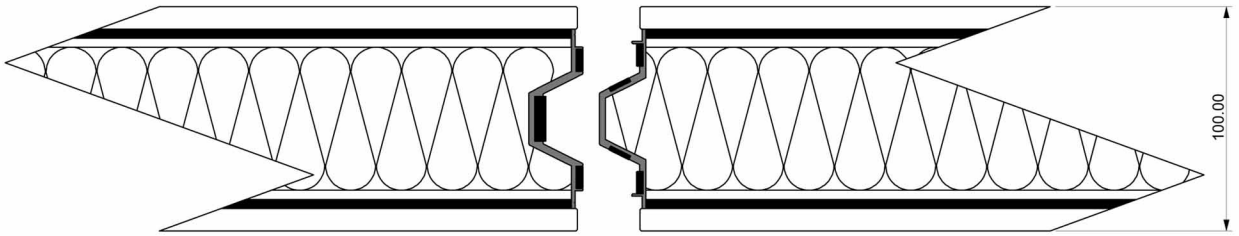

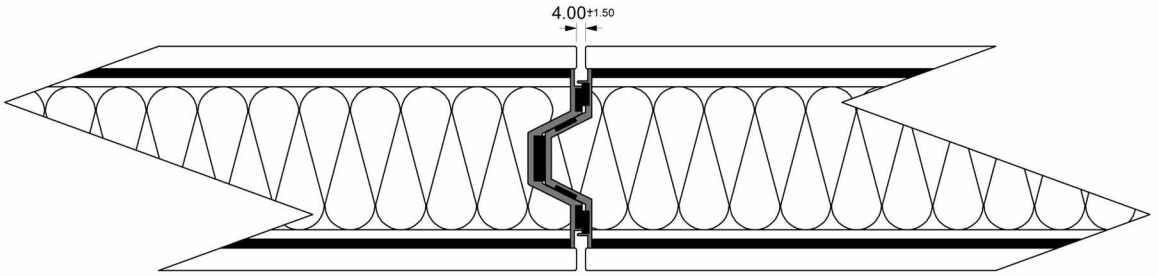

TYP AV-120

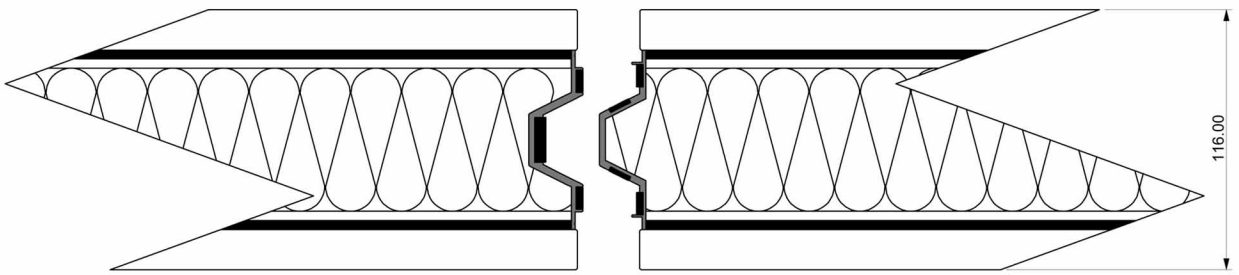

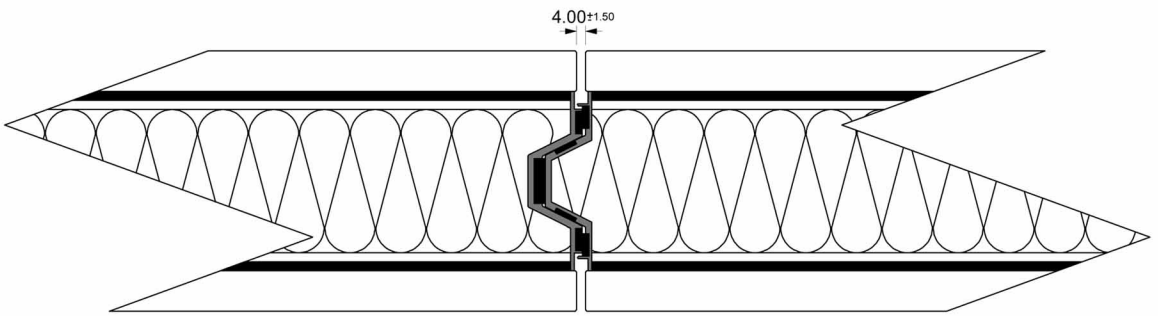

TYP AV-120/B

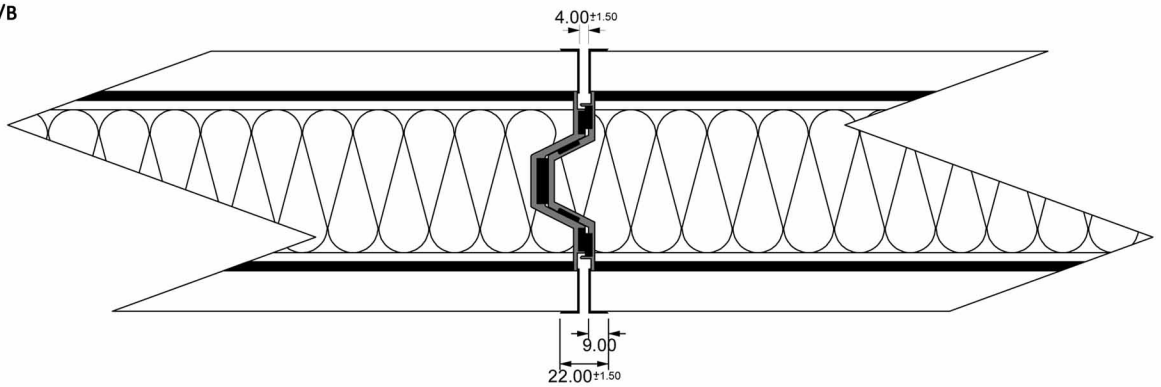

Przekrój pionowy

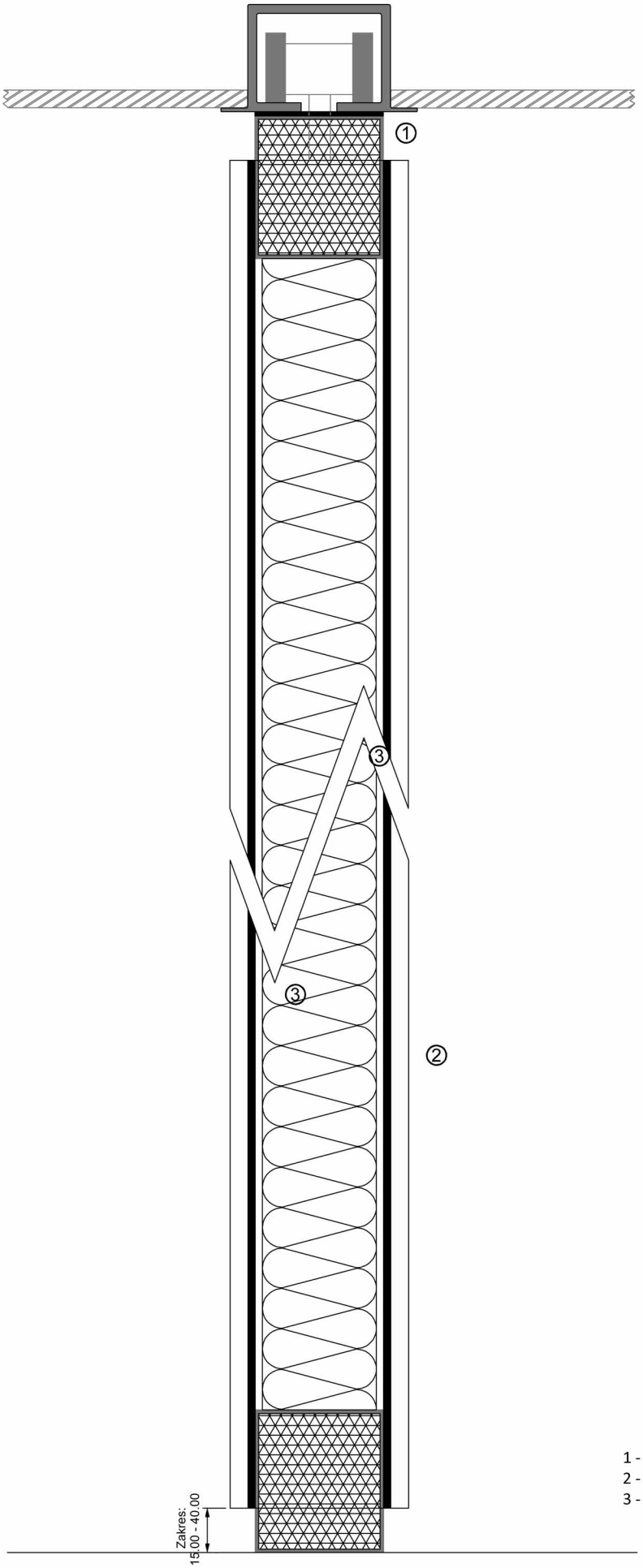

1 - Rozpieracze poziome górny i dolny
2 - Okładzina zewnętrzna
3 - Elementy pakietu akustycznego

Moduł standardowy
TYP STND

1 - Otwór techniczny obsługi rozpieraczy modułu

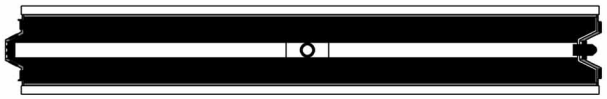

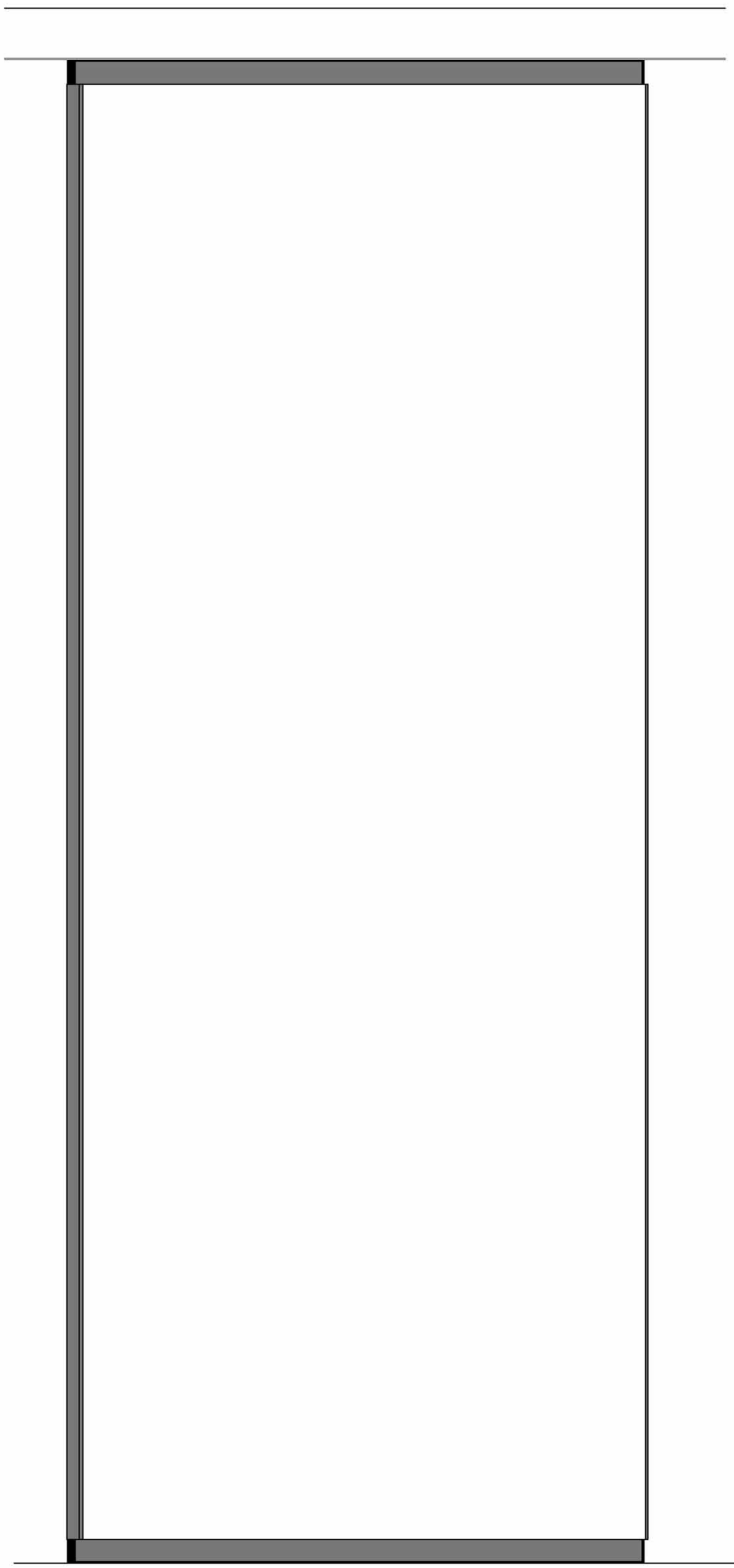

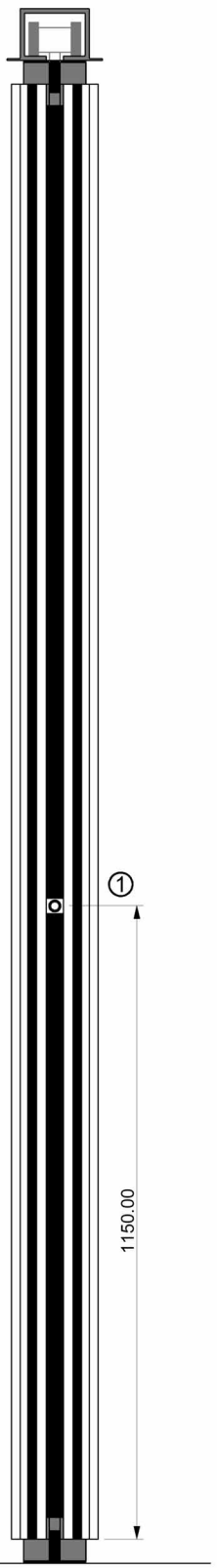

Moduł teleskopowy
TYP TL

1 - Otwór techniczny obsługi rozpieraczy poziomych
2 - Otwór techniczny obsługi rozpieracza pionowego
3 - Rozpieracz pionowy (domykający)

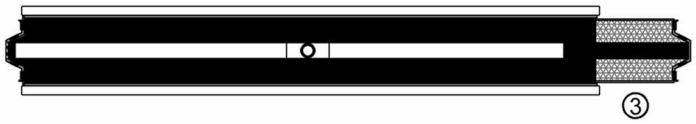

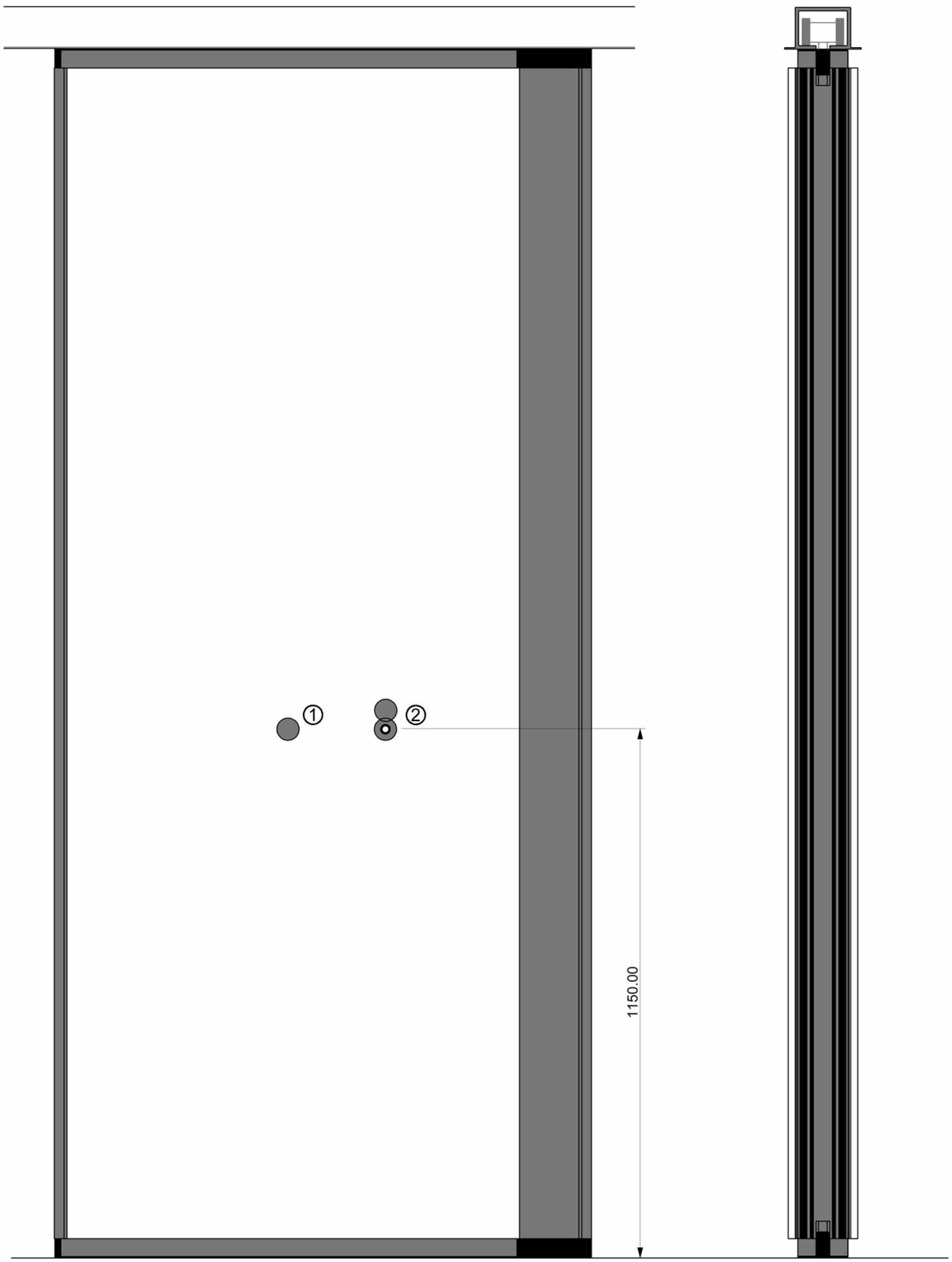

Moduł przeszklony
TYP G

1 - Otwór techniczny obsługi rozpieraczy modułu
2 - Szyba bezpieczna gr. 6mm

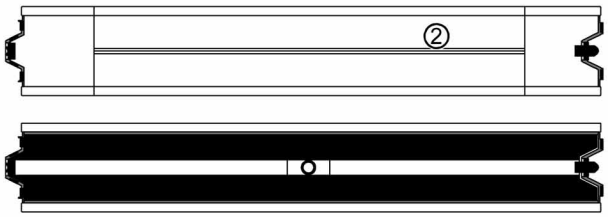

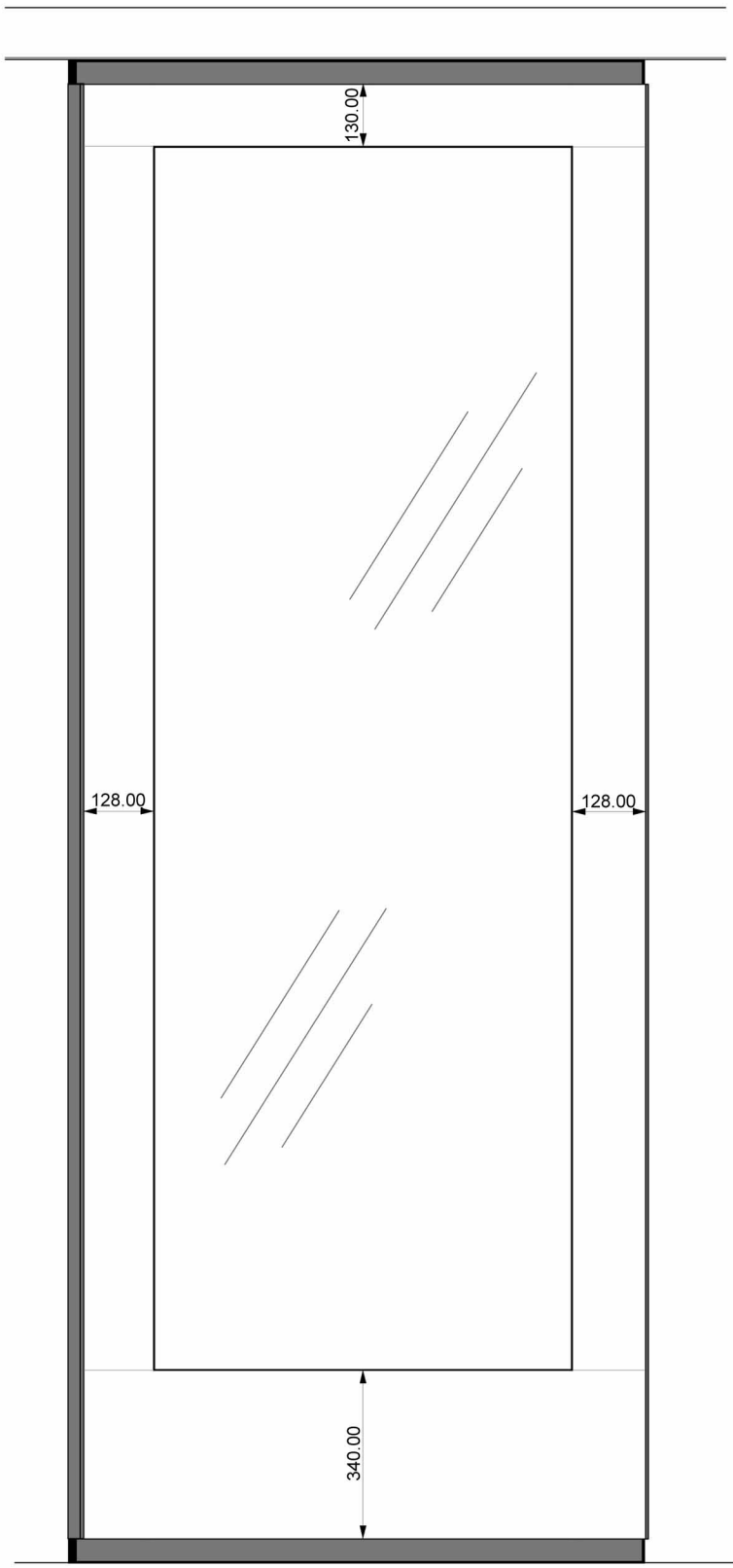

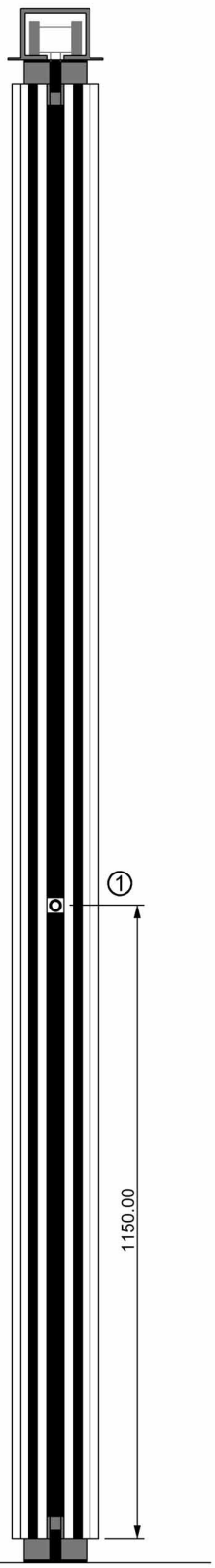

Moduł drzwiowy
TYP DR1

1 - Otwór techniczny obsługi rozpieraczy modułu

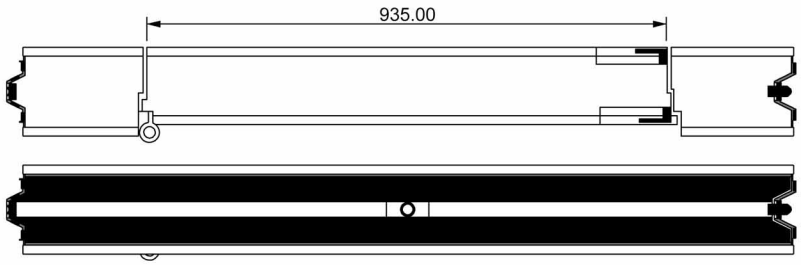

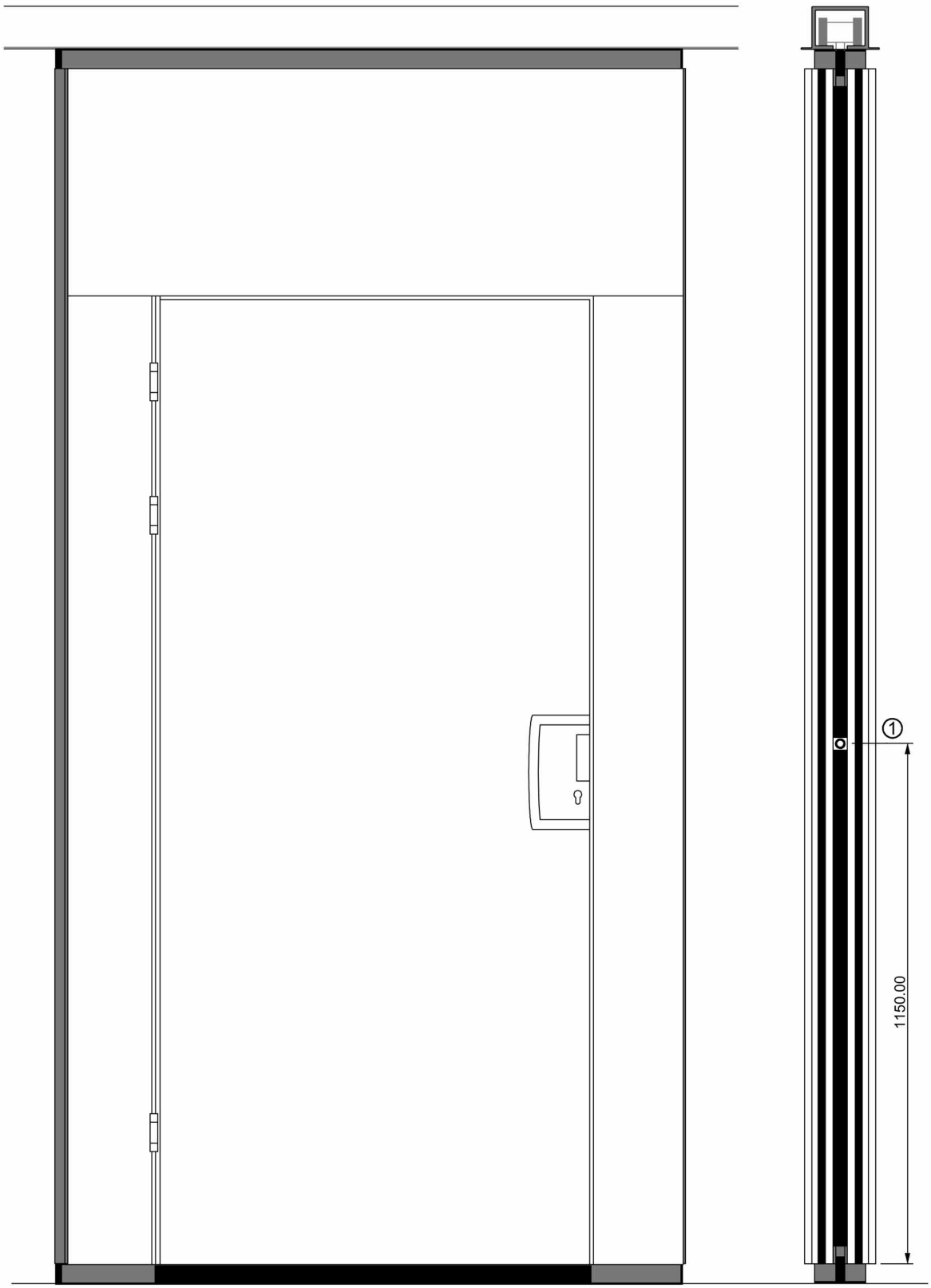

Listwy bazowe

1 - Listwa bazowa nr 1
2 - Listwa bazowa nr 2
od strony modułu domykającego

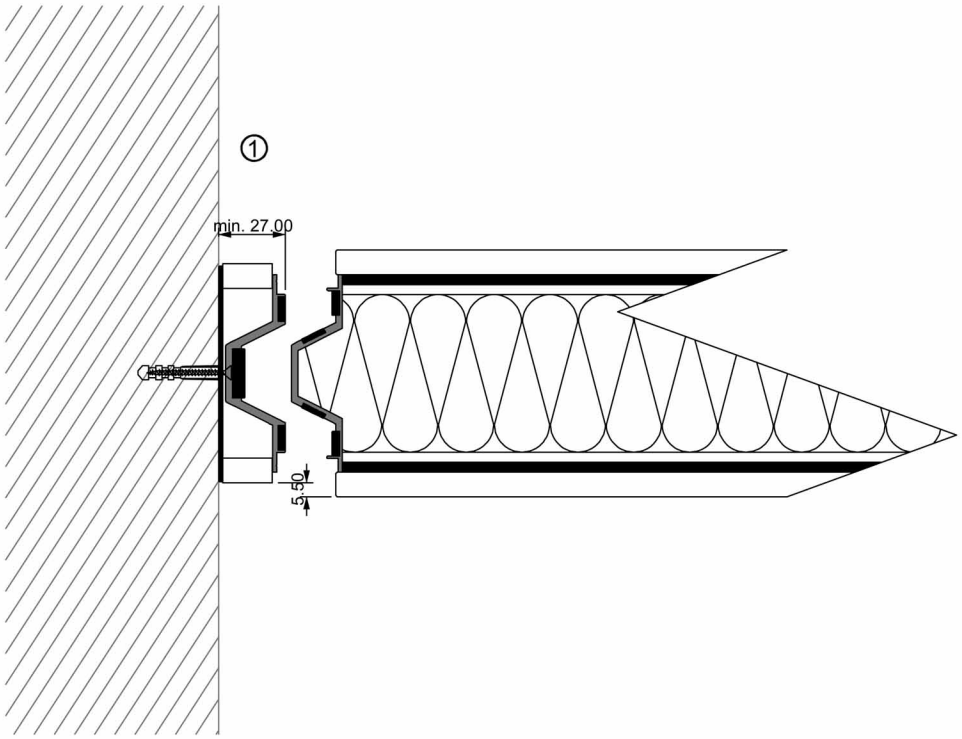

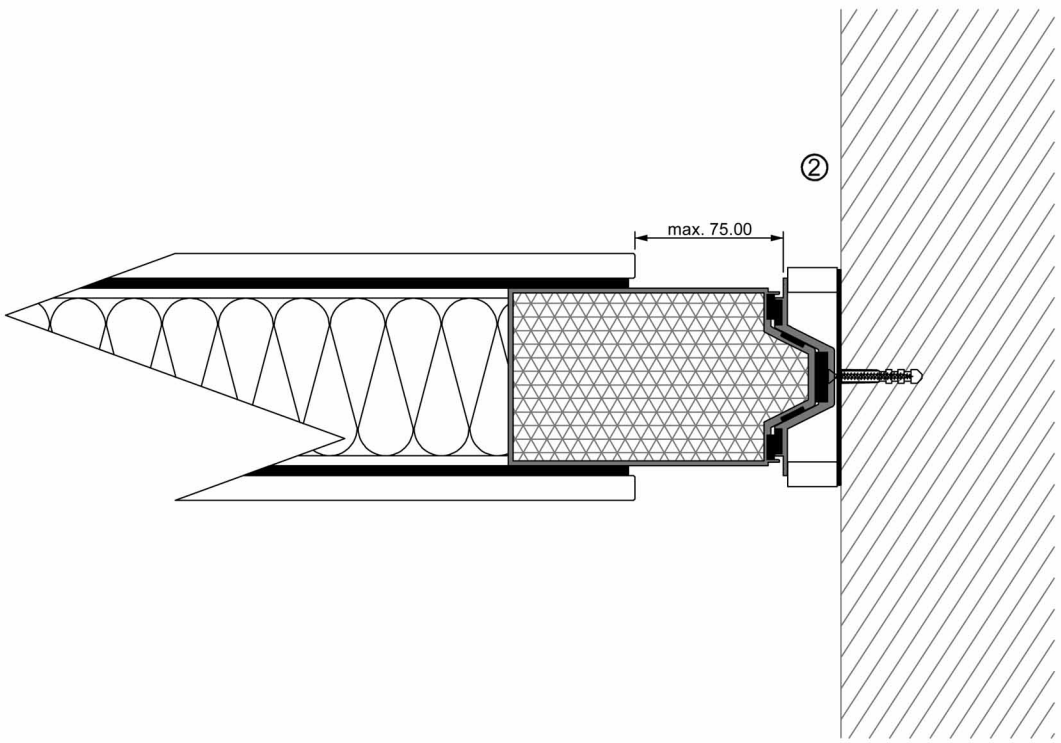

TYP J-1

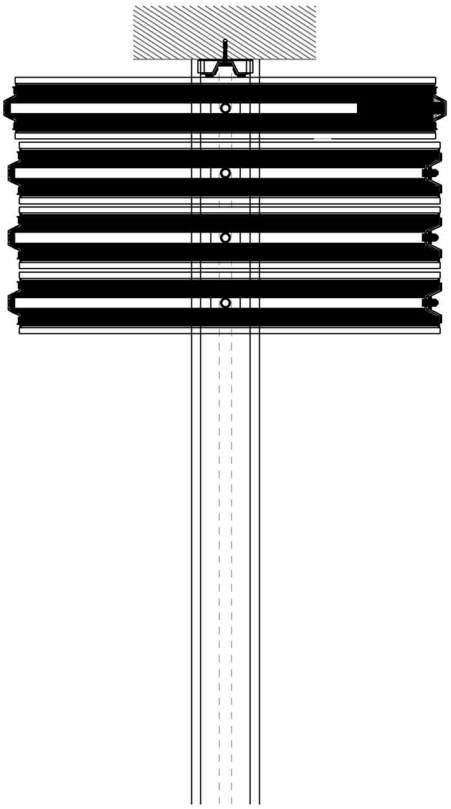

TYP D-1

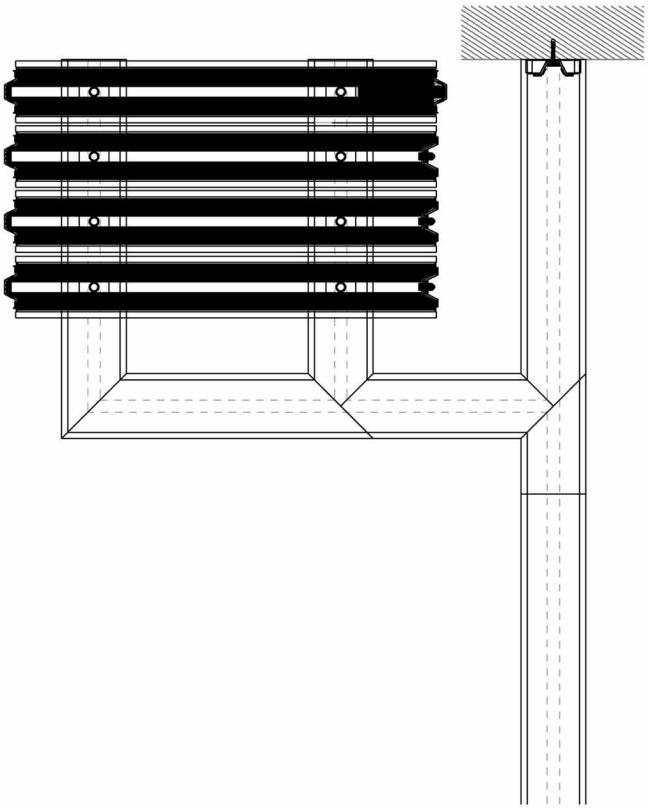

TYP D-2

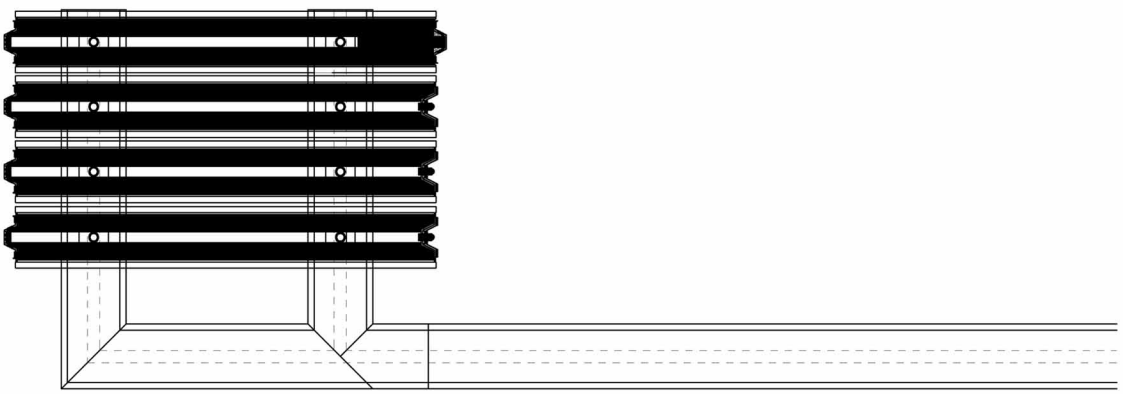

TYP D-3

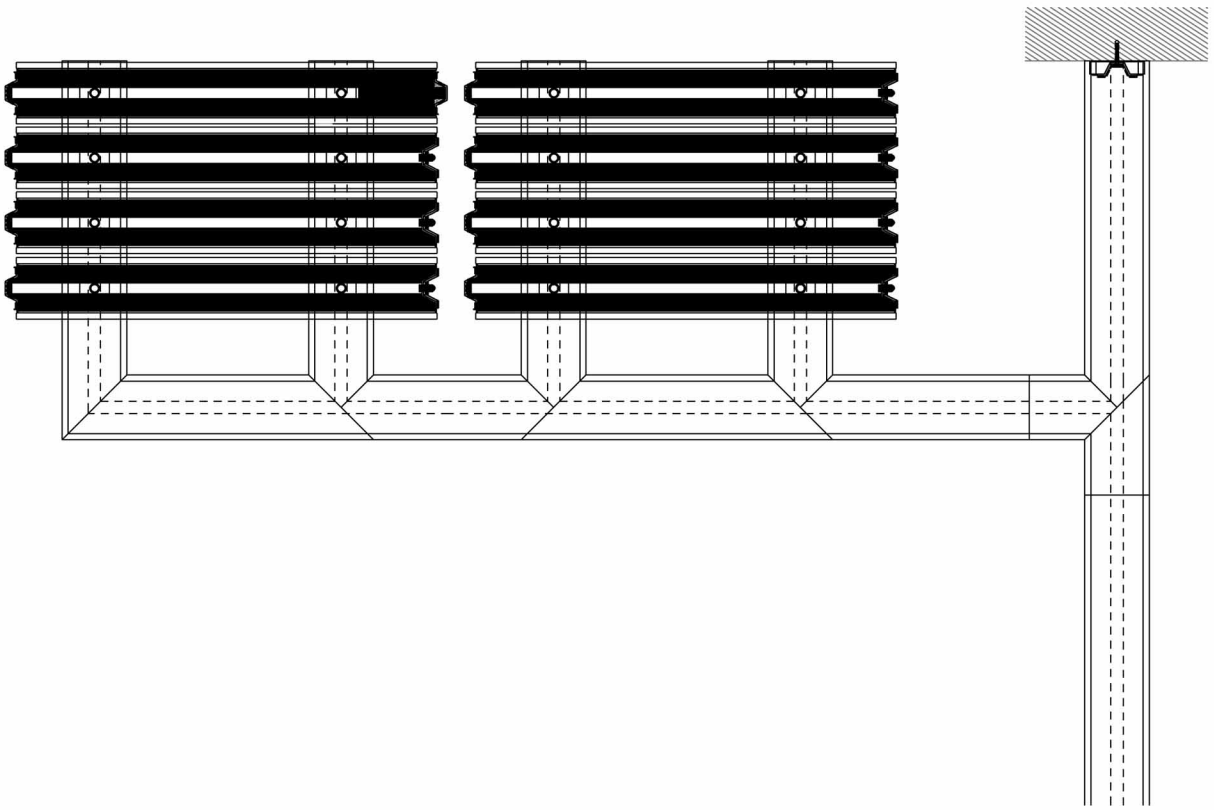

TYP D-6

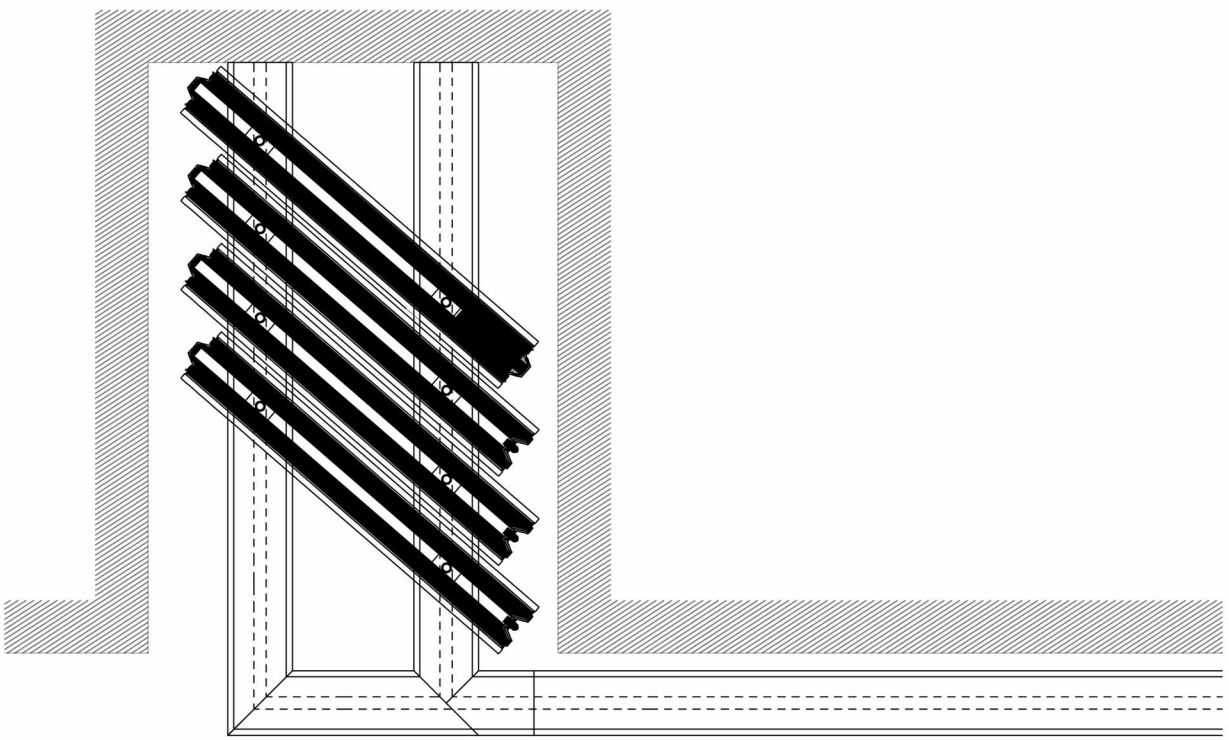

TYP D-4

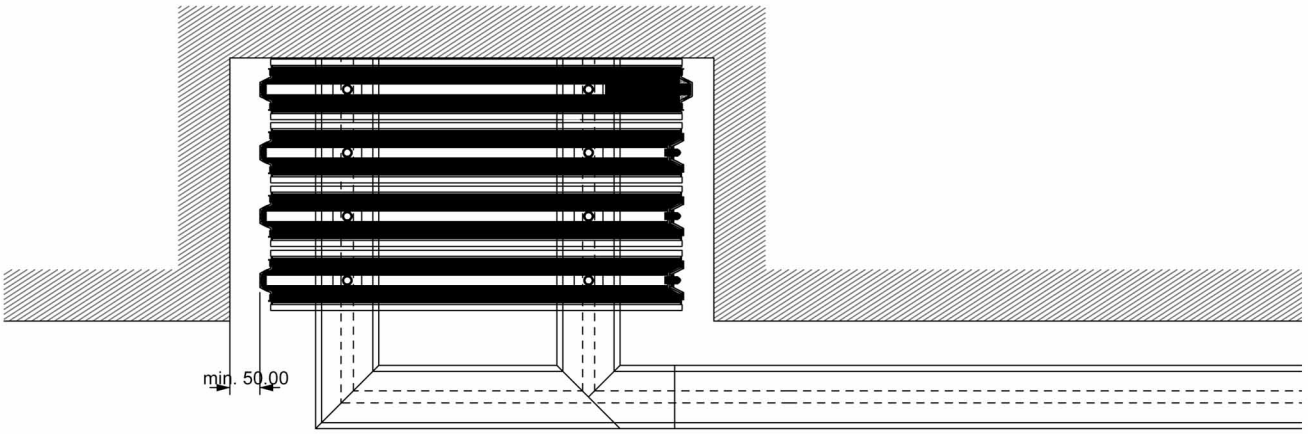

TYP D-5

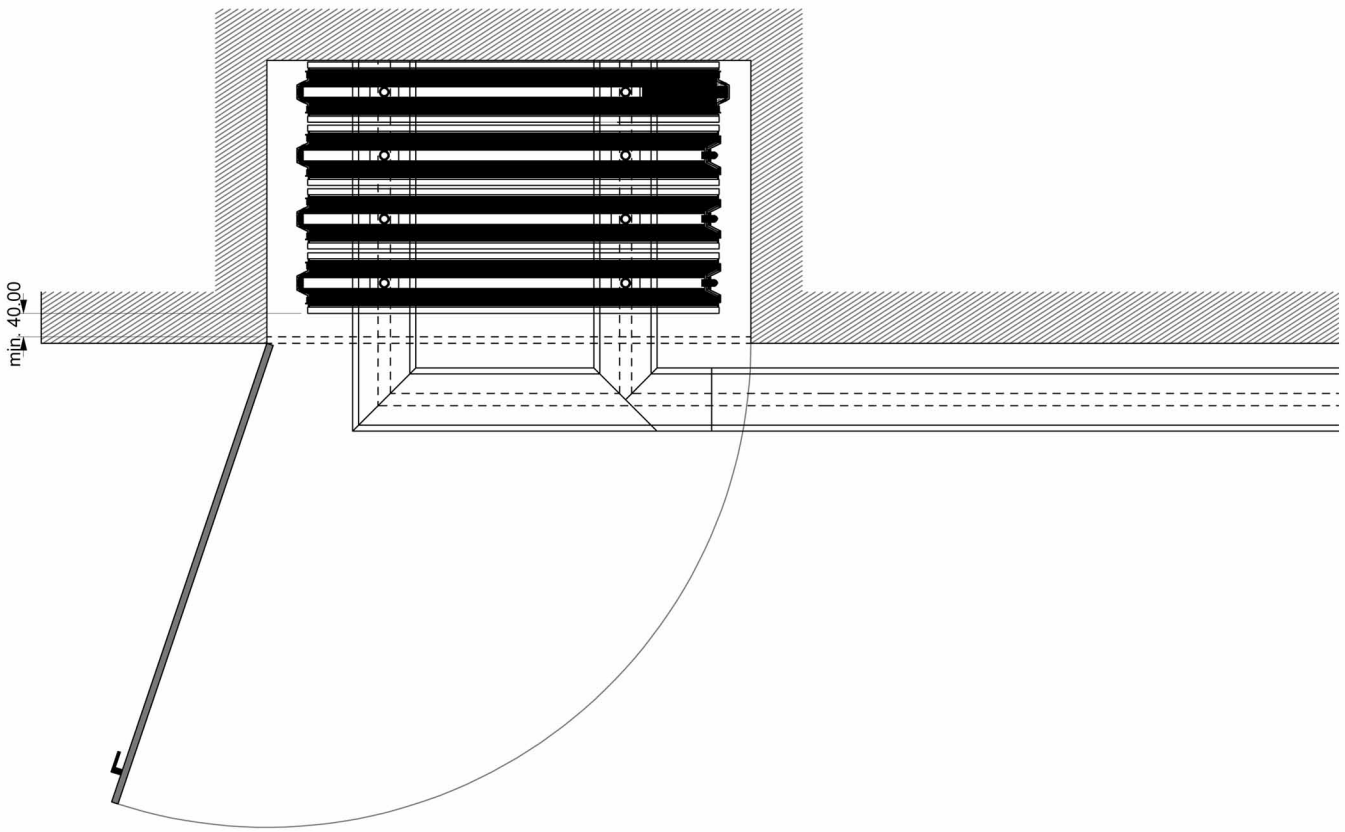

TYP D-8

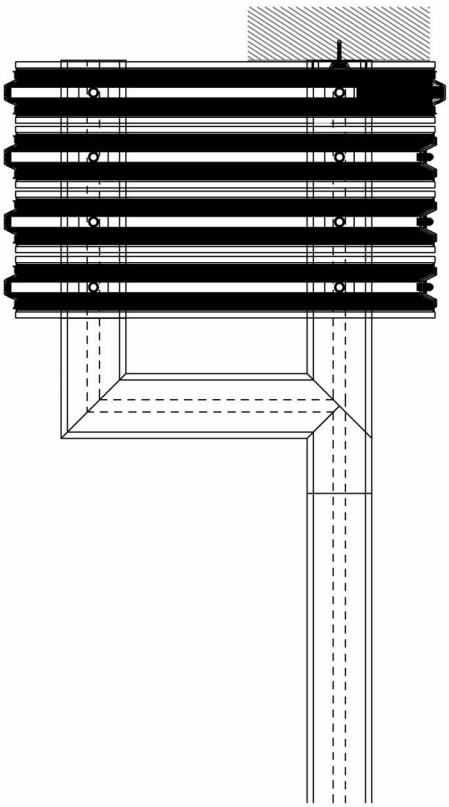

TYP D-7

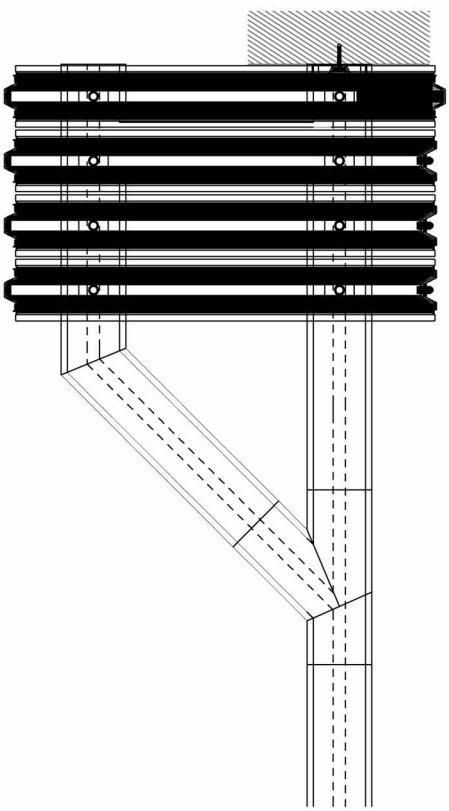

TYP D-9

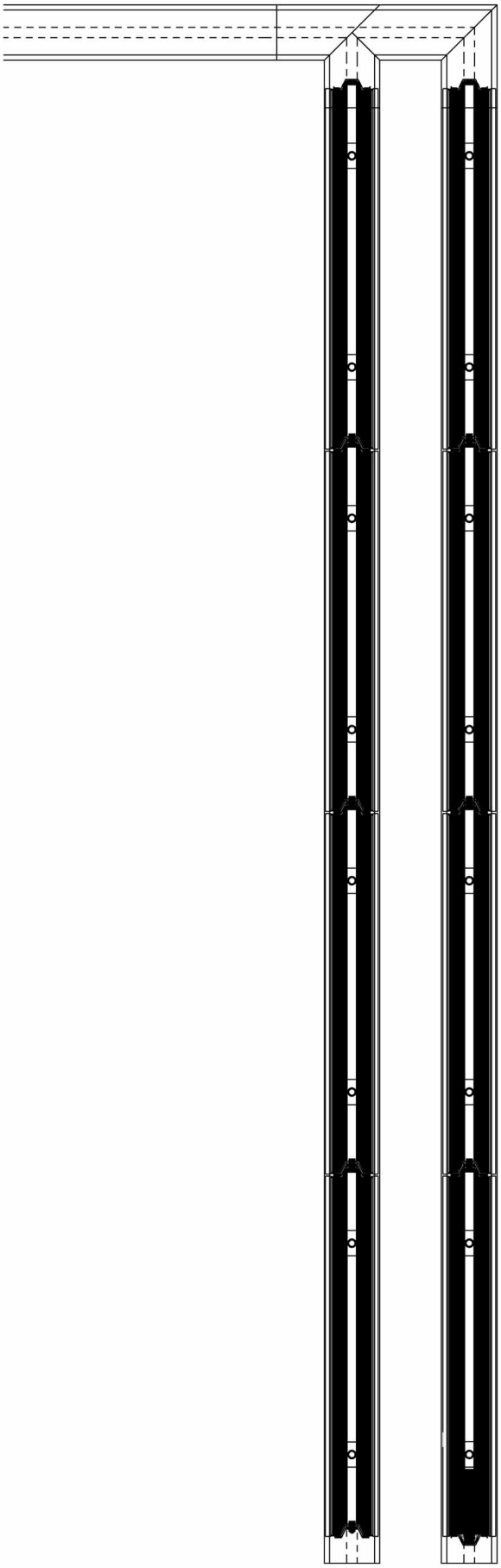

TYP D-10

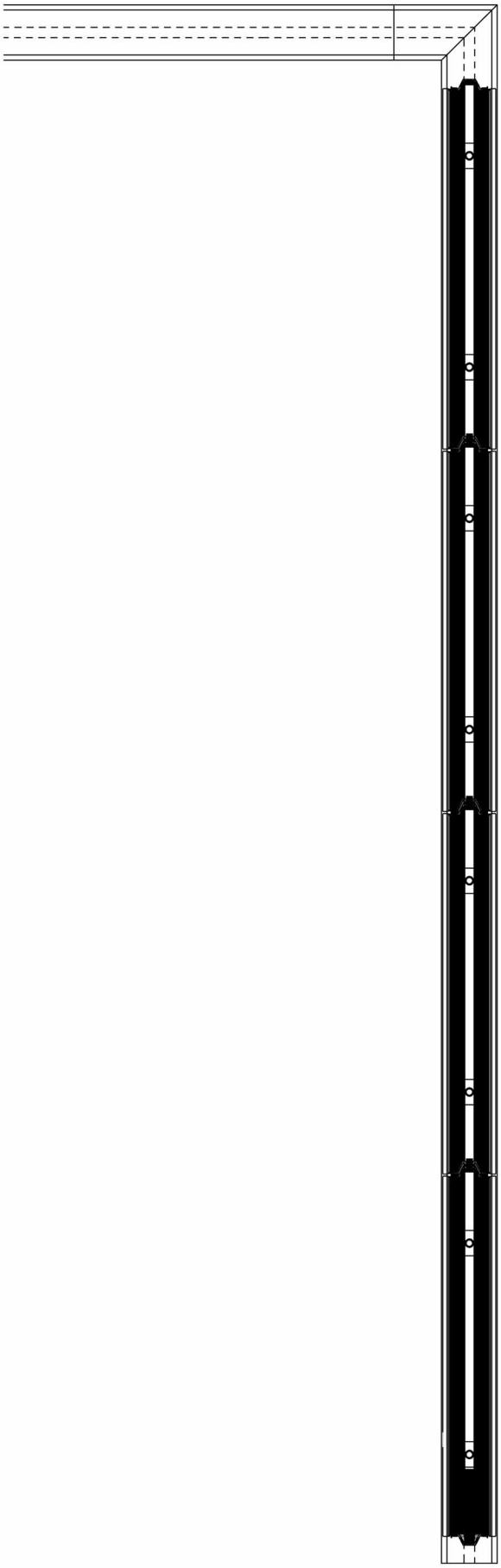

Instrukcja obsługi ścian systemów AV-100, 120

SYSTEM JEDNOPUNKTOWY

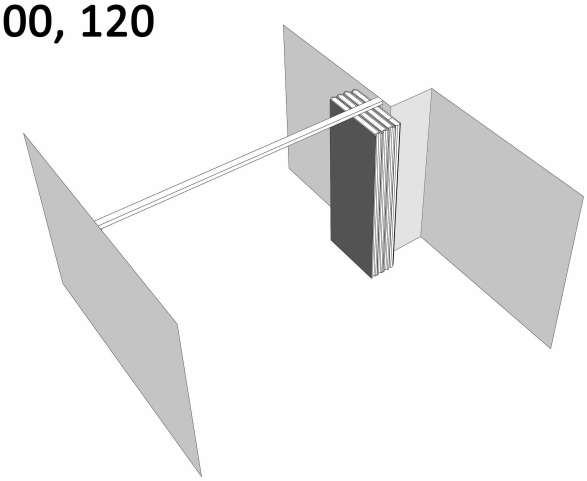

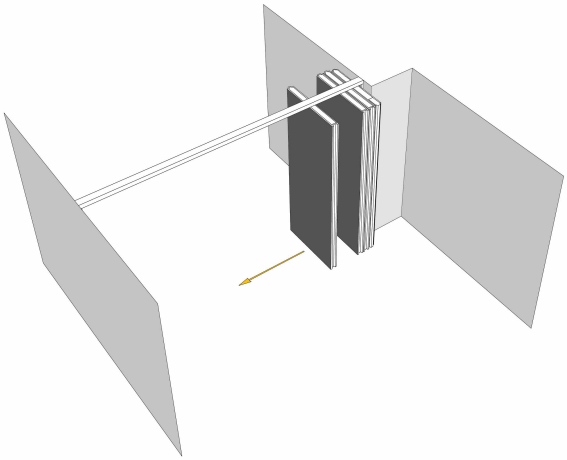

1.

ODJEDŹ PIERWSZYM MODUŁEM
W KIERUNKU NAPRZECIWLEGŁEJ
LISTWY PRZYŚCIENNEJ.

2.

OBRÓĆ MODUŁ A NASTĘPNIE
OBSADŹ GO W LISTWIE
PRZYŚCIENNEJ.

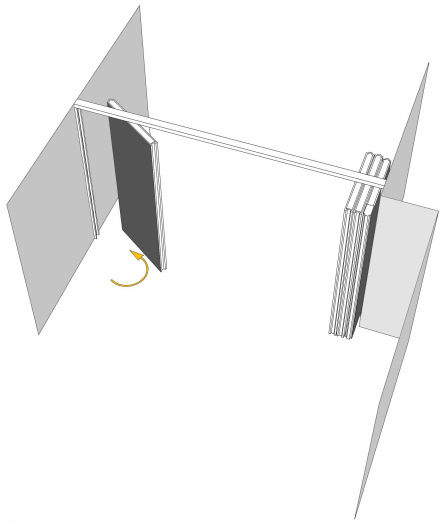

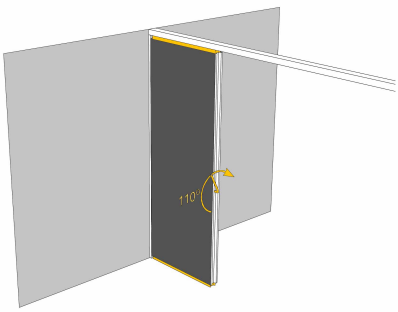

3.

WYSUŃ ROZPIERACZE POZIOME
ZA POMOCĄ KLUCZA SYSTEMOWEGO.
KLUCZ NALEŻY UMIEŚCIĆ W OTWORZE
TECHNICZNYM LISTWY PIONOWEJ.
TĘ SAMĄ CZYNNOŚĆ POWTÓRZ Z
POZOSTAŁYMI MODUŁAMI Z WYŁĄCZENIEM
MODUŁU TELESKOPOWEGO.

4.

OBRÓĆ MODUŁ TELESKOPOWY
I DOSUŃ GO DO POZOSTAŁYCH
MODUŁÓW.

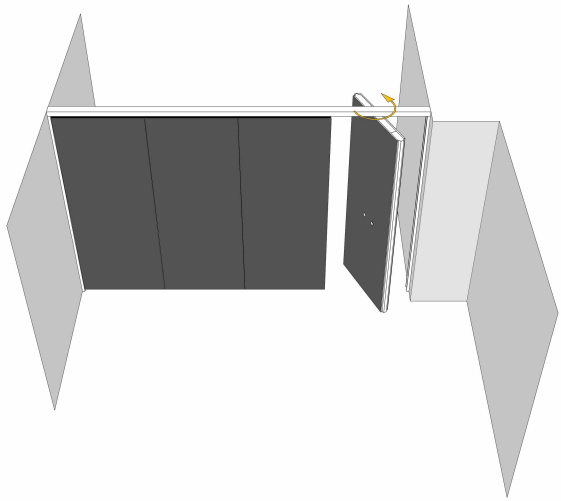

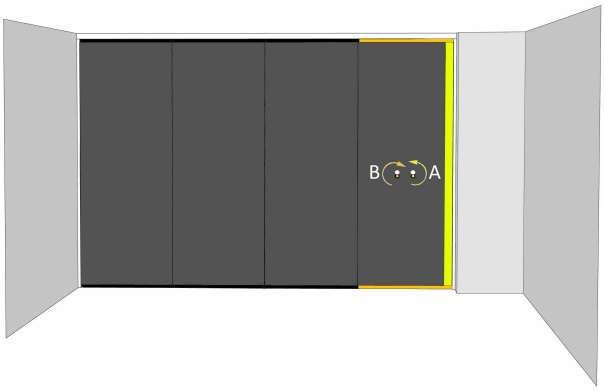

5.

UMIEŚĆ KLUCZ SYSTEMOWY W OTWORZE ‘A’ I WYKONAJ OBRÓT
W KIERUNKU POZOSTAŁYCH MODUŁÓW CELEM WYSUNIĘCIA ROZPIERACZA
PIONOWEGO.
NASTĘPNIE UMIEŚĆ KLUCZ W OTWORZE ‘B’ I WYKONAJ OBRÓT W PRAWĄ
STRONĘ ABY WYSUNĄĆ ROZPIERACZE POZIOME.

W CELU ZŁOŻENIA ŚCIANY WYKONAJ POWYŻSZE CZYNNOŚCI W ODWROTNEJ KOLEJNOŚCI.

Aveco®
ściany mobilne

Instrukcja obsługi ścian systemów AV-100, 120

SYSTEM DWUPUNKTOWY

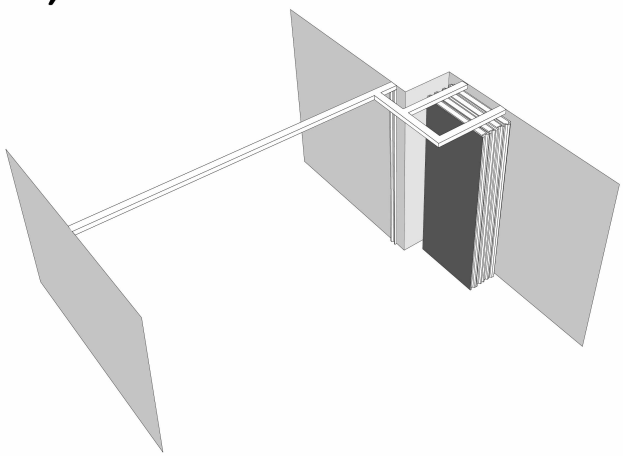

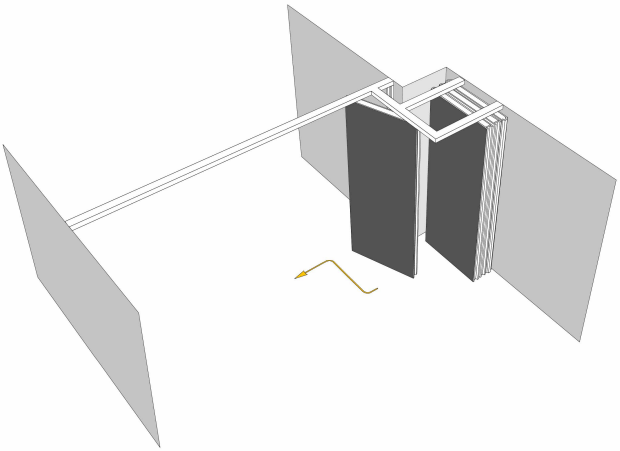

1.
ODJEDŹ PIERWSZYM MODUŁEM
W KIERUNKU NAPRZECIWLEGŁEJ
LISTWY PRZYŚCIENNEJ.

2.
DOJEDŹ MODUŁEM DO
NAPRZECIWLEGŁEJ ŚCIANY
A NASTĘPNIE OBSADŹ GO
W LISTWIE PRZYŚCIENNEJ.

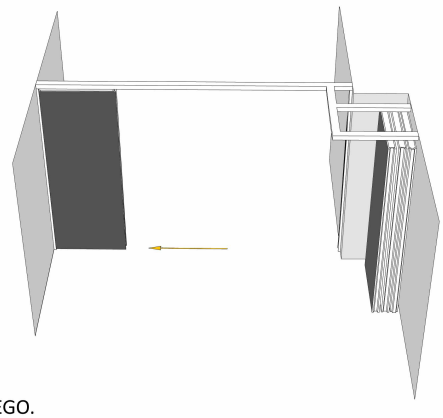

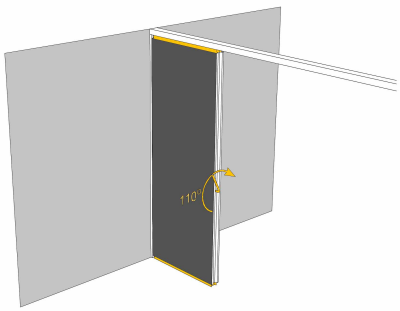

3.
WYSUŃ ROZPIERACZE POZIOME
ZA POMOCĄ KLUCZA SYSTEMOWEGO.
KLUCZ NALEŻY UMIEŚCIĆ W OTWORZE
TECHNICZNYM LISTWY PIONOWEJ.
TĘ SAMĄ CZYNNOŚĆ POWTÓRZ Z
POZOSTAŁYMI MODUŁAMI Z WYŁĄCZENIEM
MODUŁU TELESKOPOWEGO.

4.
DOJEDŹ MODUŁEM
TELESKOPOWYM
DO POZOSTAŁYCH
MODUŁÓW.

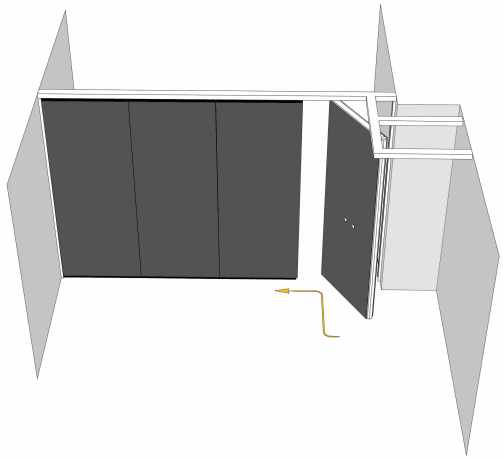

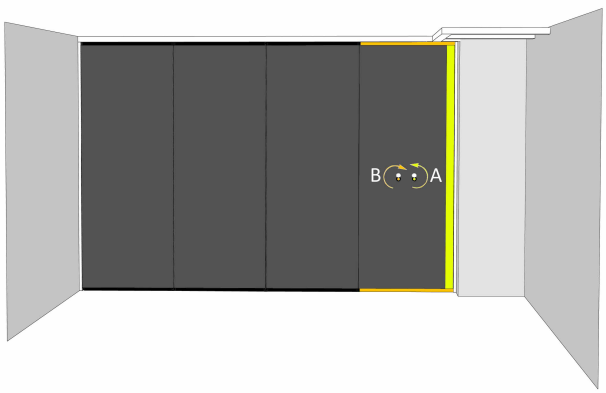

5.
UMIEŚĆ KLUCZ SYSTEMOWY W OTWORZE ‘A’ I WYKONAJ OBRÓT
W KIERUNKU POZOSTAŁYCH MODUŁÓW CELEM WYSUNIĘCIA ROZPIERACZA
PIONOWEGO.
NASTĘPNIE UMIEŚĆ KLUCZ W OTWORZE ‘B’ I WYKONAJ OBRÓT W PRAWĄ
STRONĘ ABY WYSUNĄĆ ROZPIERACZE POZIOME.

W CELU ZŁOŻENIA ŚCIANY WYKONAJ POWYŻSZE CZYNNOŚCI W ODWROTNEJ KOLEJNOŚCI.

Aveco®
ściany mobilne

OGÓLNE WARUNKI GWARANCYJNE

I. Warunki Gwarancji:

1. Gwarancją objęte są usterki dostarczonych przez Gwaranta materiałów, spowodowane wadliwością ich części lub wadami produkcyjnymi.
2. Nie są objęte gwarancją rozbicia, pęknięcia i zarysowania dostarczonych przez Gwaranta, elementów, które wystąpiły po zakończeniu przez niego czynności montażowo-serwisowych.
3. Nie autoryzowane przeprowadzenie (przez Użytkownika lub osoby nieuprawnione) napraw, przeróbek lub regulacji w zamontowanych przez Gwaranta częściach lub podzespołach skutkuje utratą praw gwarancyjnych.
4. W trakcie użytkowania produktu Użytkownik zobowiązany w trybie niezwłocznym do zgłaszania Gwarantowi wszelkich spostrzeżeń odnośnie ewentualnych nieprawidłowości związanych z funkcjonowaniem produktu, w tym zamontowanych przez Gwaranta materiałów lub podzespołów stanowiących jego poszczególne elementy. Jednocześnie jest on zobowiązany do utrzymywania ich w należytej czystości a poprzez właściwe użytkowanie – chronienia produktu przed wystąpieniem w nim uszkodzeń mechanicznych.
5. W toku użytkowania produktu Użytkownik zobowiązany jest do przeprowadzania odpłatnych przeglądów okresowych i konserwacji. Przeglądy takie powinny być potwierdzone obustronnym protokołem i wykonywane nie rzadziej niż raz do roku, a w obiektach takich jak szkoły, hotele, domy studenckie, szpitale, budynki mieszkalne, obiekty handlowe, obiekty produkcyjne, biura itp. co 6 miesięcy przez pierwszy rok użytkowania. Warunkiem obowiązku świadczenia gwarancji Producenta jest zachowanie przez Zamawiającego ciągu w/w przeglądów okresowych.
6. Zgłoszenia gotowości do wykonania okresowego przeglądu Zamawiający dokonuje każdorazowo listem poleconym lub mailem na adres siedziby lub skrzynki mailowej Gwaranta w terminach opisanych w pkt. 5, I Warunki Gwarancji.
7. Naprawy gwarancyjne wykonywane są w miejscu zamontowania produktu, chyba że charakter uszkodzenia sprawia, że niezbędnym staje się przetransportowanie elementów lub ich części do innego miejsca. Czas naprawy ustalany jest indywidualnie w zależności od rodzaju uszkodzenia/usterki. W przypadku usterek/uszkodzeń powstałych w skutek nieprawidłowego użytkowania produktu lub pozagwarancyjnych dokonuje się wyceny wykonania naprawy.
8. Gwarant udziela gwarancji na okres trzech lat (chyba, że Umowa przewiduje inaczej), licząc od daty wystawienia faktury sprzedaży. Faktura stanowi jednocześnie dokument gwarancyjny.

II. Gwarancja nie obejmuje:

1. Uszkodzeń mechanicznych elementów lub ich części składowych, powstałych z winy Użytkującego.
2. Usterek i wad wynikłych na skutek np.:
   a) użytkowania wyrobu niezgodnie z jego przeznaczeniem,
   b) niewłaściwej obsługi i konserwacji,
   c) niestandardowych i nietypowych metod eksploatacji.
3. Uszkodzeń spowodowanych przez zdarzenia losowe (burze, deszcze, silne wiatry, przepięcia sieci, włamania, akty wandalizmu itp.).
4. Uszkodzeń w wyniku oddziaływania temperatury przekraczającej 50°C.
5. Uszkodzeń w wyniku oddziaływania czynników, materiałów i środków chemicznych, na które materiały lub ich powłoka nie są odporne, w szczególności:
   a) substancje silnie kwasowe, alkaliczne lub ścierne
   b) aceton i amoniak
   c) wyziewy, dymy i opary zawierające agresywne składniki
   d) nadmierna wilgotność powietrza przekraczająca 15 %
6. Uszkodzeń wynikłych z nienależytej czystości produktu lub nieodpowiedniej obsługi podczas czyszczenia.
7. Uszkodzeń wynikłych z niestabilności lub innych wad elementów konstrukcji budynku, w którym wyrób został zamontowany.

III. Procedura gwarancyjna

1. O wykryciu wady lub usterki należy powiadomić Gwaranta w terminie nie dłuższym niż 7 dni licząc od dnia ich ujawnienia się.
2. Po wykryciu wady, usterki lub nieprawidłowego działania systemu jezdnego należy niezwłocznie zaprzestać wszelkich czynności (przesuwania, blokowania itd.) związanych z obsługą produktu.
3. Zgłoszenia naprawy dokonuje się listem poleconym na adres siedziby lub mailem na adres skrzynki mailowej Gwaranta, z załączeniem opisu i fotografii. W razie konieczności strony uzgodnią termin komisyjnych oględzin dla zdiagnozowania usterki i stwierdzenia zasadności jej zgłoszenia.
4. Wszelkimi kosztami poniesionymi przez Gwaranta wskutek nieuzasadnionego zgłoszenia naprawy będzie obciążony Zgłaszający.

5. Termin wykonania naprawy strony uzgodnią po protokolarnym stwierdzeniu przez Gwaranta istnienia wady.
6. Gwarant zastrzega sobie prawo wydłużenia terminu wykonania naprawy w przypadku konieczności uzyskania konsultacji lub ekspertyz (np. dostawcy), zastosowania materiałów niestandardowych (np. dostępnych na zamówienie) lub z powodu ważnych przyczyn obiektywnych (np. warunków atmosferycznych, drogowych itp.) uniemożliwiających dotarcie do miejsca reklamacji na wyznaczony czas.

Vera System Sp. z o.o.

Dane kontaktowe:

Aveco-ściany mobilne

Vera system Sp. z o.o.
Ul. Krakowska 46/1A
32-650 Kęty

NIP: 549-243-51-07
REGON: 122799106
KRS: 0000452851

email: biuro@aveco-system.pl
tel.: +48 536 536 787